Projecteur pour rail · ORYO 200 Rail Plafond

ORYO-T 203.927.45

Coloris	Réf. article	EAN
noir	664138	4043544732705
blanc	664139	4043544732712
argent	664621	4043544737564

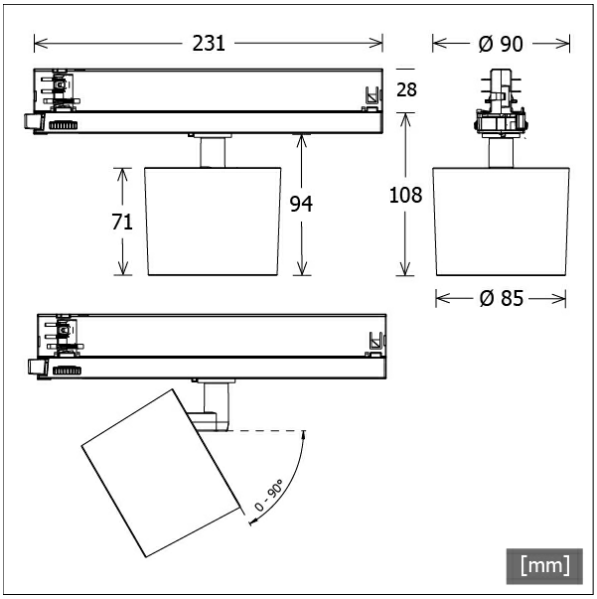

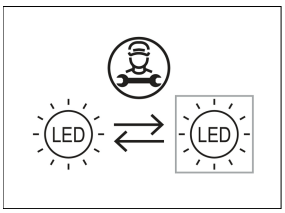

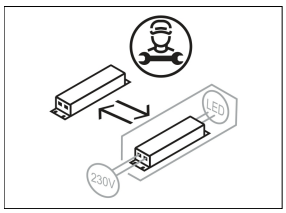

Description

- projecteur sur rail, flexible à tête d'éclairage légèrement conique
- tête d'éclairage tournant sur 355° et pivotant sur 90° grâce à un bras articulé intégré
- très simple à entretenir
- absence de radiations thermiques et UV
- Écran filtrant et anneau décoratif anti-éblouissement disponibles en tant qu'accessoires
- tête lampe en aluminium moulé sous pression
- gestion thermique innovante avec refroidissement passif intégré
- réflecteur miroir en aluminium à hautes performances à faisceau symétrique précis pour un haut rendement lumineux et un éclairage non éblouissant
- anneau frontal intérieur noir en matière thermoplastique
- verre de protection transparent
- adaptateur pour rail triphasé avec ballast intégré

Observations

Non compatible avec les rails ONETrack Trimless.

Options standard

3000 K · 4000 K · BAKERY · CASAMBI · DALI · NS · SP · MF

Options spéciales

RAL · CRI 80 SDCM3 · MEAT · PRODUCE

Données d'éclairage / Normes

Lampes	LED Spot / CRI 90 / 2700 K
EPREL sources de lumière	847889
Durée de vie	L90 B50 50.000 h L80 B50 100.000 h L80 B20 50.000 h
Puissance du système	30.0 W
Flux lumineux des luminaires	3230 lm
Rendement du système	107.66 lm/W
Rendement du module	133.10 lm/W
UGR classe	≤22
Zone de rayonnement	Flood
Angle de rayonnement	45°
Tension d'alimentation	220 - 240 V / 50 - 60 Hz
Classe de protection	II
Type de protection	IP20

Dimensions / Poids

Longueur	231 mm
Largeur	85 mm
Hauteur	108 mm
Diamètre de la tête lumineuse	85 mm
Poids net	0.68 kg
Poids brut	0.78 kg

© LTS Licht & Leuchten GmbH · lts-light.com · Les caractéristiques techniques sont sujettes à variation. · Version : 02.06.2024

Projecteur pour rail · ORYO 200 Rail Plafond

ORYO-T 203.927.45

Oryo 200 | Track-Mounted (1xLED 30W 927/2700K 3230lm 45°)

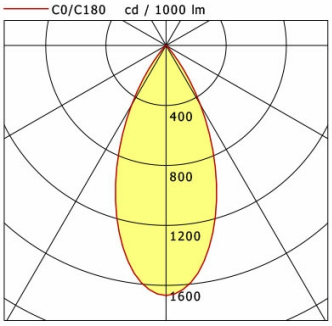

	C0	C90	C180	C270
0°	1668	1668	1668	1668
15°	1239	1239	1239	1239
30°	457	457	457	457
45°	21	21	21	21
60°	6	6	6	6
75°	2	2	2	2
90°	0	0	0	0

cd / 1000 lm

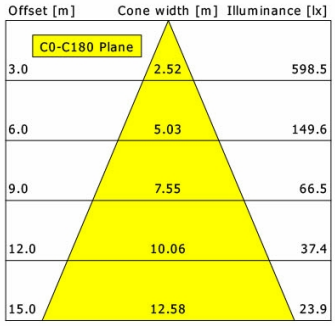

η	LED
Efficiency	108 lm/W
Direct/Indirect	↓ 100% / ↑ 0%
System Power	30 W
UGR	X=4H, Y=8H
Reflection factors	70/50/20
UGR C0/C180	21.2
UGR C90/C270	21.2
CIE Flux Codes	97 99 100 100 100
Ra/CRI	>90

LTS

Accessoires

ST-A 10/9000A-1-ST
rail extérieur ONETrack Advance avec bus données
(longueur : 1000 mm)

ST-A 20/9000A-2-ST
rail extérieur ONETrack Advance avec bus données
(longueur : 2000 mm)

ST-A 30/9000A-3-ST
rail extérieur ONETrack Advance avec bus données
(longueur : 3000 mm)

ST-A 40/9000A-4-ST
rail extérieur ONETrack Advance avec bus données
(longueur : 4000 mm)

ST-E 10/9000-1-R
Rail encastré ONETrack avec bus données
(longueur : 1000 mm)

ST-E 20/9000-2-R
Rail encastré ONETrack avec bus données
(longueur : 2000 mm)

ST-E 30/9000-3-R
Rail encastré ONETrack avec bus données
(longueur : 3000 mm)

ST-E 40/9000-4-R
Rail encastré ONETrack avec bus données
(longueur : 4000 mm)

ZB-AGS 002
Écran filtrant

ZB-DAR 002
anneau anti-reflet décoratif

ZBW 89
Grille de défilement en nid d'abeille

© LTS Licht & Leuchten GmbH · lts-light.com · Les caractéristiques techniques sont sujettes à variation. · Version : 02.06.2024