ST-A I/9010

Description

- joint électrique linéaire avec alimentation
- matériau : polycarbonate
- contacts en alliage de cuivre
- charge électrique max : réseau courant alternatif 3,6 kVA, réseau triphasé 3 x 3,6 kVA = 10,8 kVA
- intensité et tension nominale : 16 A / 440 V (1 A / 50 V AC FELV)
- mécanisme de fixation sans outil
- contacts à vis

Dimensions / Poids

Longueur	148 mm
Largeur	32 mm
Hauteur	38 mm
Poids net	0.19 kg
Poids brut	0.20 kg
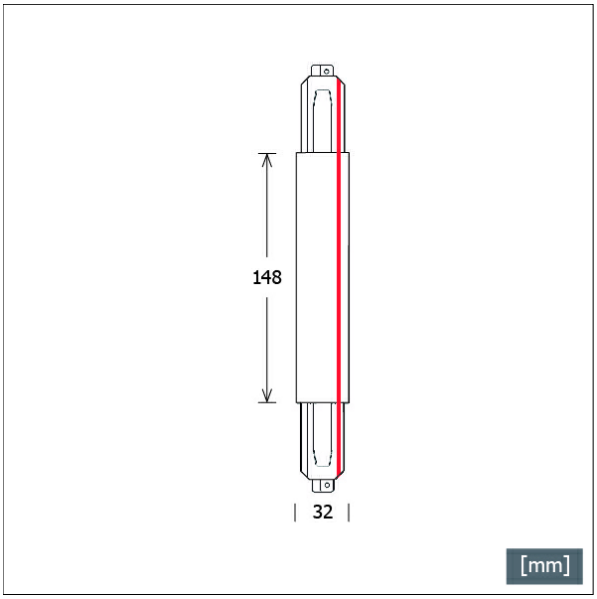
Coloris	Réf. article	EAN
noir	660274	4043544690944
blanc	660275	4043544690951
gris	660276	4043544690968