ST-A T/PE-OUT-L/9013

Description

- connecteur en T avec polarité extérieure gauche et ballast
- matériau : polycarbonate
- contacts en alliage de cuivre
- charge électrique max : réseau courant alternatif 3,6 kVA, réseau triphasé 3 x 3,6 kVA = 10,8 kVA
- intensité et tension nominale : 16 A / 440 V (1 A / 50 V AC FELV)
- mécanisme de fixation sans outil
- contacts à vis

Dimensions / Poids

Longueur	148 mm
Largeur	32 mm
Hauteur	38 mm
Poids net	0.29 kg
Poids brut	0.30 kg
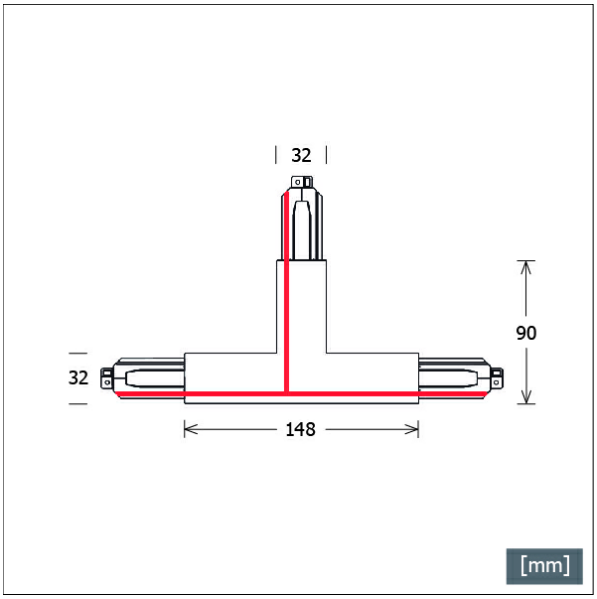
Coloris	Réf. article	EAN
noir	660283	4043544691033
blanc	660284	4043544691040
gris	660285	4043544691057