# ST-A T/PE-OUT-R/9014

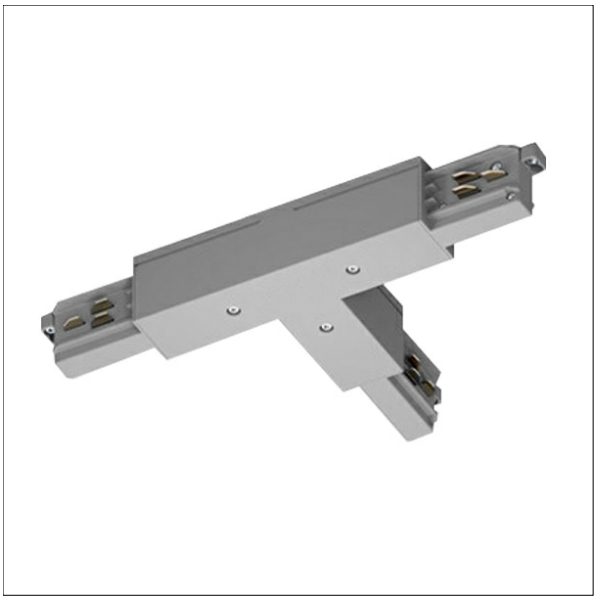

## Description

- connecteur en T avec polarité extérieure droite et ballast
- matériau : polycarbonate
- contacts en alliage de cuivre
- charge électrique max : réseau courant alternatif 3,6 kVA, réseau triphasé 3 x 3,6 kVA = 10,8 kVA
- intensité et tension nominale : 16 A / 440 V (1 A / 50 V AC FELV)
- mécanisme de fixation sans outil
- contacts à vis

## Dimensions / Poids

| | |
|---|---|
| **Longueur** | 148 mm |
| **Largeur** | 32 mm |
| **Hauteur** | 38 mm |
| **Poids net** | 0.29 kg |
| **Poids brut** | 0.30 kg |
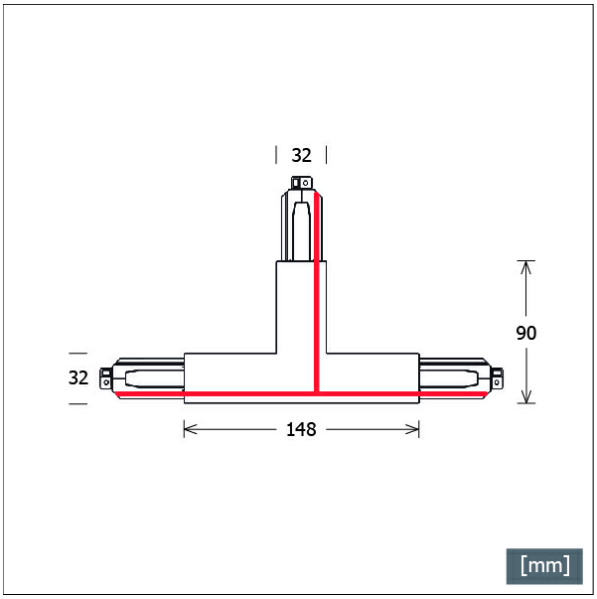
| Coloris | Réf. article | EAN |
|---|---|---|
| noir | 660286 | 4043544691064 |
| blanc | 660287 | 4043544691071 |
| gris | 660288 | 4043544691088 |