ST-IE/9003

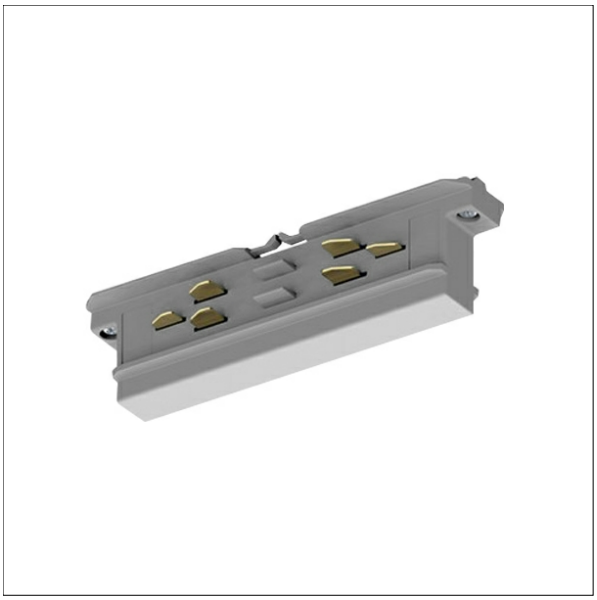

Coloris	Réf. article	EAN
noir	660268	4043544690883
blanc	660269	4043544690890
gris	660270	4043544690906

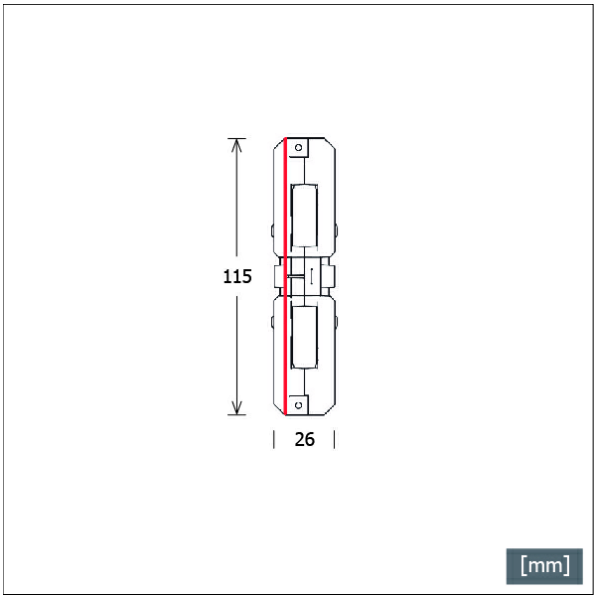

Description

- joint électrique linéaire (intérieur)
- matériau : polycarbonate
- contacts en alliage de cuivre
- charge électrique max : réseau courant alternatif 3,6 kVA, réseau triphasé 3 x 3,6 kVA = 10,8 kVA
- intensité et tension nominale : 16 A / 440 V (1 A / 50 V AC FELV)
- mécanisme de fixation sans outil

Observations

Avec cordon et suspensions pour des raisons statiques commander aussi la réf. ST-IM/S-9000-322-LA.

Dimensions / Poids

Longueur	115 mm
Largeur	26 mm
Hauteur	33 mm
Poids net	0.05 kg
Poids brut	0.07 kg

© LTS Licht & Leuchten GmbH · lts-light.com · Les caractéristiques techniques sont sujettes à variation. · Version : 16.05.2024