ST-IM/S-9000-322-LA

Description

- joint mécanique linéaire (extérieur) avec possibilité de suspension à câble
- matériau : aluminium
- fixation sur la partie supérieure du profil

Dimensions / Poids

Longueur	100 mm
Largeur	26 mm
Hauteur	11 mm
Poids net	0.04 kg
Poids brut	0.06 kg

Coloris	Réf. article	EAN
noir	660271	4043544690913
blanc	660272	4043544690920
aluminium	660273	4043544690937

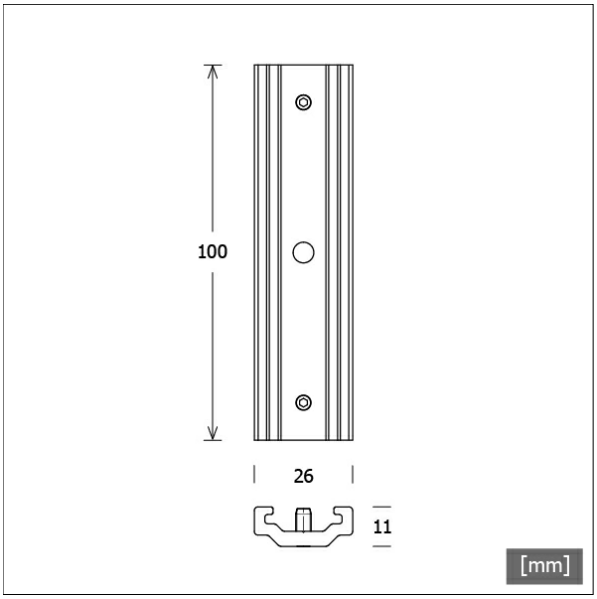

© LTS Licht & Leuchten GmbH · lts-light.com · Les caractéristiques techniques sont sujettes à variation. · Version : 16.05.2024