ST-A CAP/9004

Descrizione

- testata di chiusura per binario esterno
- materiale: policarbonato
- meccanismo di aggancio senza attrezzi

Dimensioni / pesi

Larghezza	32 mm
Altezza	38 mm
Peso netto	0.01 kg
Peso lordo	0.01 kg

Colori	Articolo n.	EAN
nero	660259	4043544690791
bianco	660260	4043544690807
grigio	660261	4043544690814

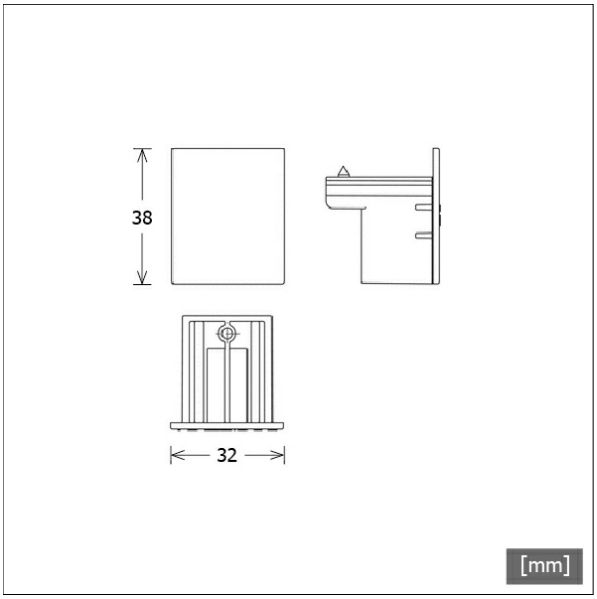

© LTS Licht & Leuchten GmbH - lts-light.com - I dati tecnici sono soggetti a modifiche. · Versione: 14.05.2024