ST-A T/PE-IN-R/9016

Descrizione

- connettore a T con polarità interna destra e alimentazione
- materiale: policarbonato
- contatti in lega di rame
- max. carico elettrico: rete a corrente alternata 3.6 kVA, rete trifase 3 x 3.6 kVA = 10.8 kVA
- corrente e tensione nominale: 16 A / 440 V (1 A / 50 V AC FELV)
- meccanismo di aggancio senza attrezzi
- contatti a vite

Dimensioni / pesi

Lunghezza	148 mm
Larghezza	32 mm
Altezza	38 mm
Peso netto	0.29 kg
Peso lordo	0.30 kg
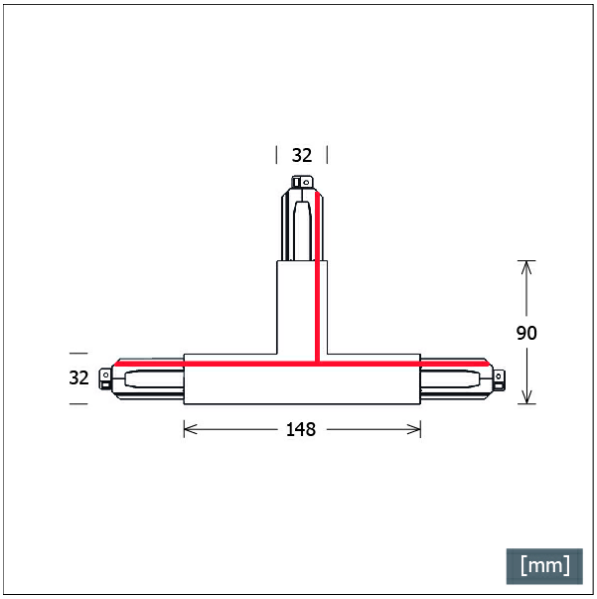
Colori	Articolo n.	EAN
nero	660292	4043544691125
bianco	660293	4043544691132
grigio	660294	4043544691149