ST-IM/S-9000-322-LA

Descrizione

- giunto meccanico lineare (esterno) con possibilità di sospensione a cavo
- materiale: alluminio
- fissaggio sulla parte superiore del profilo

Dimensioni / pesi

Lunghezza	100 mm
Larghezza	26 mm
Altezza	11 mm
Peso netto	0.04 kg
Peso lordo	0.06 kg

Colori	Articolo n.	EAN
nero	660271	4043544690913
bianco	660272	4043544690920
alluminio	660273	4043544690937

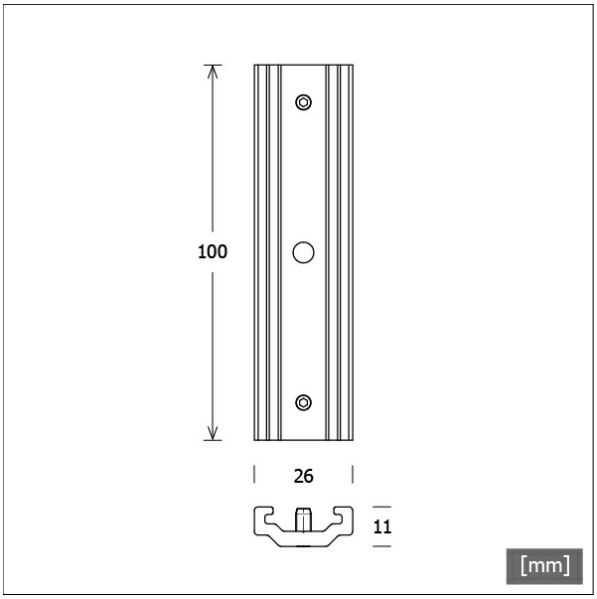

© LTS Licht & Leuchten GmbH - lts-light.com - I dati tecnici sono soggetti a modifiche. · Versione: 13.05.2024