ST-Z LA 30 M10

Descrizione

- adattatore per sbarra collettrice trifase con nipplo filettato M10
- alloggiamento in policarbonato
- capacità portante: 5 kg
- bloccaggio meccanico
- selettore di fase
- contatti in lega di rame

Dimensioni / pesi

Lunghezza	72 mm
Larghezza	32 mm
Altezza	42 mm
Peso netto	0.05 kg
Peso lordo	0.06 kg

Colori	Articolo n.	EAN
nero	662669	4043544717177
bianco	662670	4043544717184

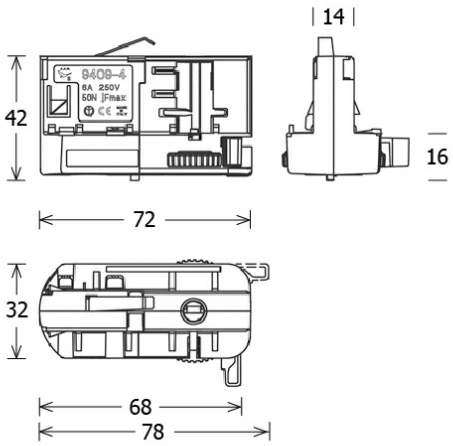

© LTS Licht & Leuchten GmbH - lts-light.com - I dati tecnici sono soggetti a modifiche. · Versione: 14.05.2024