ST-A P/19/S-9000-P3

Descrizione

- sospensione a tubo per adattatore a binario trifase ONETrack
- barra filettata M6 (lunghezza: 1000 mm)
- rosone a soffitto in plastica
- staffa di montaggio con pinza metallica filettata M6 con copertura in plastica
- elemento di fissaggio a vite a soffitto con scanalatura M6

Dimensioni / pesi

Lunghezza	1000 mm
Peso netto	0.23 kg
Peso lordo	0.34 kg

Colori	Articolo n.	EAN
nero	660307	4043544691279
bianco	660308	4043544691286
grigio	660309	4043544691293

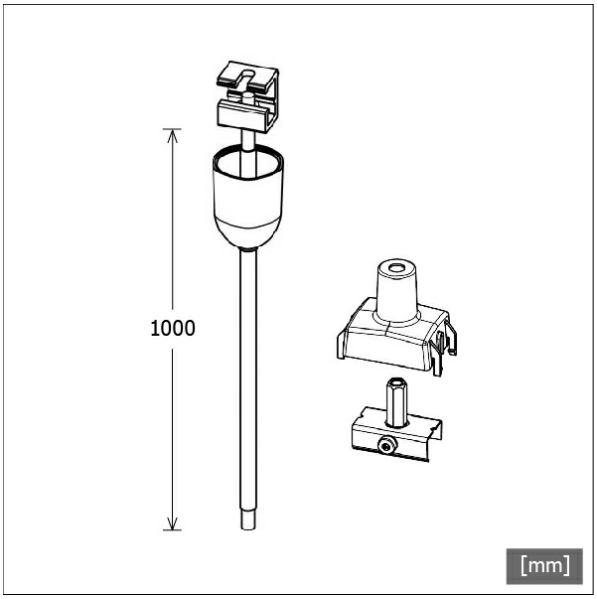

© LTS Licht & Leuchten GmbH - lts-light.com - I dati tecnici sono soggetti a modifiche. · Versione: 14.05.2024