CAPL 300.2027.35

Farbe	Artikelnummer	EAN
silber	638419	4043544421142

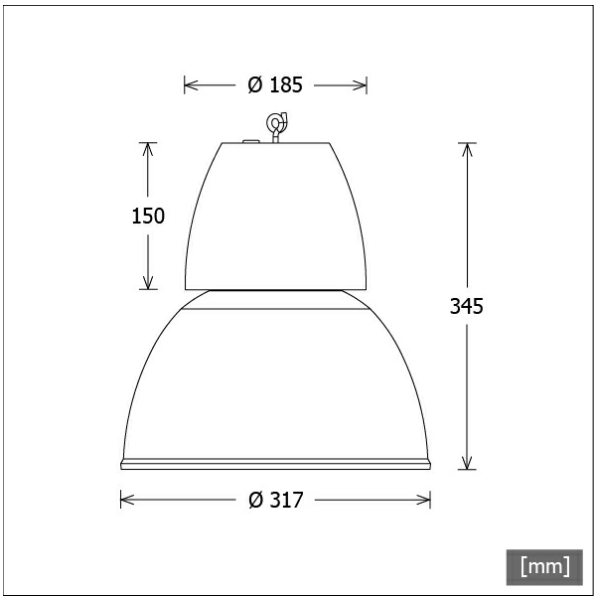

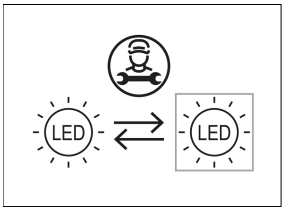

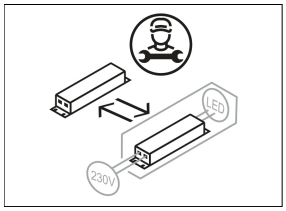

Beschreibung

- Pendelleuchte für Warenpräsentation und Allgemeinbeleuchtung
- hohe Wartungsfreundlichkeit
- keine UV- und Wärmestrahlung
- Wärmemanagement mit Passivkühlung
- prismatischer Acrylglasreflektor mit Bajonettverschluss
- konusförmiges Betriebsgerätgehäuse aus Polycarbonat
- Innenspiegelreflektor aus Aluminium mit präziser symmetrischer Abstrahlcharakteristik für optimale Lichtausbeute und Entblendung
- Optional: Schutzglas mit Haltering für Innenreflektor
- Leuchte ausgestattet mit Schaukelhaken
- Abhängung separat bestellen
- Leuchte anschlussfertig mit Deckendose und Anschlussleitung schwarz (5000 mm, 3-adrig)
- Betriebsgerät (LED-Konverter) integriert

Standardoptionen

3000 K · 4000 K · BAKERY · MEAT

Sonderoptionen

3500 K · BAKERY · MEAT · PRODUCE · FASHION · 15° · 25°

Lichttechnik / Normen

Leuchtmittel	LED Spot / CRI 80 / 2700 K
EPREL Lichtquellen	848120
Lebensdauer	L90 B50 50.000 h L80 B50 100.000 h L80 B20 50.000 h
Systemleistung	27.0 W
Leuchten-Lichtstrom	2590 lm
Systemeffizienz	95.92 lm/W
Moduleffizienz	127.18 lm/W
UGR Klasse	≤16
Abstrahlwinkel	35°
Versorgungsspannung	220 - 240 V / 50 - 60 Hz
Schutzklasse	I
Schutzart	IP20

Abmessungen / Gewichte

Außendurchmesser	317 mm
Höhe	345 mm
Nettogewicht	2.79 kg
Bruttogewicht	3.34 kg

© LTS Licht & Leuchten GmbH · lts-light.com · Technische Änderungen vorbehalten. · Version: 03.06.2024

CAPL 300.2027.35

CAPL 300.2027.35

CAP 300 (1xLED 27W 827/2700K 2590lm 35°)

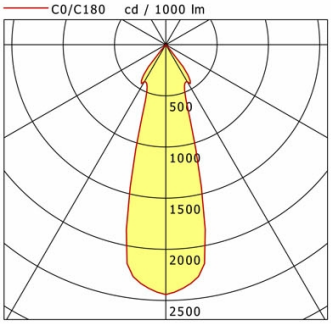

	C0	C90	C180	C270
0°	2442	2442	2442	2442
15°	1238	1238	1238	1238
30°	417	417	417	417
45°	2	2	2	2
60°	3	3	3	3
75°	0	0	0	0
90°	0	0	0	0

cd / 1000 lm

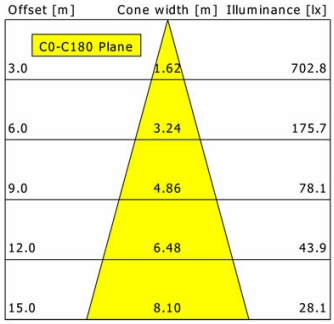

η	LED
Efficiency	96 lm/W
Direct/Indirect	↓ 100% / ↑ 0%
System Power	27 W
UGR	X=4H, Y=8H
Reflection factors	70/50/20
UGR C0/C180	12.3
UGR C90/C270	12.3
CIE Flux Codes	99 100 100 100 100
Ra/CRI	>80

LTS

Zubehör

CAPN 30
Drahtseil-Set 1-fach
(Länge: 2500 mm)

CAPN 31
Drahtseil-Set 1-fach
(Länge: 5000 mm)

CAPN 40
Abhänge-Set mit Kette
(Länge: 2500 mm)

CAPN 41
Abhänge-Set mit Kette
(Länge: 5000 mm)

ZBGH 116
Schutzglas für Innenreflektor

© LTS Licht & Leuchten GmbH · lts-light.com · Technische Änderungen vorbehalten. · Version: 03.06.2024