Einbaustrahler · Ilvy Fix

# ILVY-FIX 100.927.20.BK-BK/DALI

| Farbe | Artikelnummer | EAN |
|---|---|---|
| schwarz | 656834 | 4043544772855 |

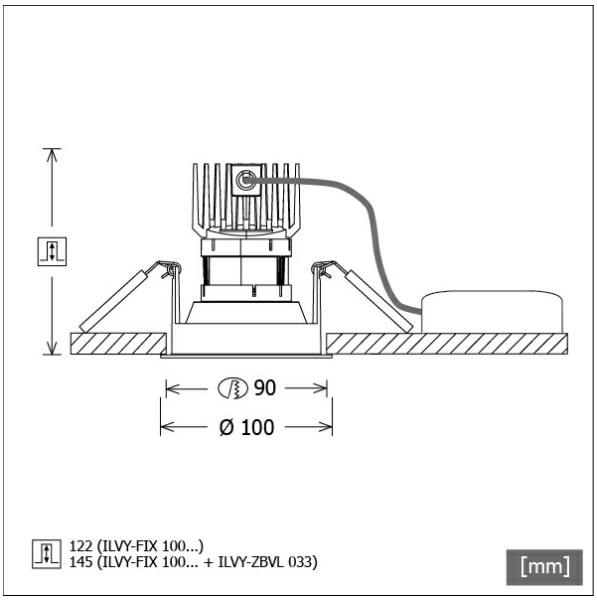


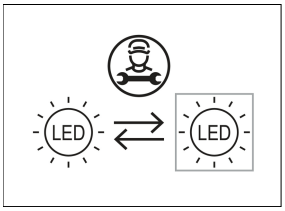


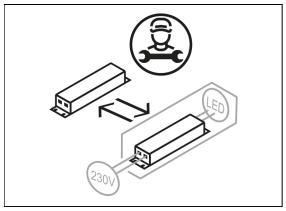


## Beschreibung

- rundes Einbau-Downlight für vielfältige Beleuchtungsaufgaben
- Frontring schwarz / Innenkonus schwarz
- Leuchte mit halogenfreier Verdrahtung
- hohe Wartungsfreundlichkeit
- keine UV- und Wärmestrahlung
- Wärmemanagement mit Passivkühlung (Kühlkörper aus Aluminiumdruckguss)
- LED mit vollem Tageslichtspektrum
- Reflektorhalter aus schwarzem ABS
- metallbedampfter Hochglanz-Polycarbonatreflektor mit präziser symmetrischer Abstrahlcharakteristik für maximale Lichtausbeute und optimale Entblendung (inklusive Kunststoff-Schutzglas)
- Innenkonus aus ABS
- Konusverlängerung ILVY-ZBVL 033 zur Blendungsverbesserung optional als Zubehör separat bestellen (Einbautiefe beachten: 145 mm)
- Front-/Einbauring aus Aluminiumdruckguss
- werkzeugloser Deckeneinbau mit Schnellspannfedern (automatische Anpassung der Deckenstärke)
- Leuchte und Betriebsgerät über Kabel (Länge: 500 mm) fest verbunden, Betriebsgerät fertig für Netzanschluss
- Betriebsgerät (LED-Konverter DALI, dimmbar) inklusive (Platzierung extern)

## Hinweise

Bei Verwendung der Leuchte in einem geschlossenen Einbaukasten, Maße für Einbaukasten beachten (L x B x H = 500 x 190 x 130 mm).

## Standardoptionen

## Lichttechnik / Normen

| | |
|---|---|
| **Leuchtmittel** | LED Spot / CRI 98 / 2700 K |
| **EPREL Lichtquellen** | 869393 |
| **Lebensdauer** | L90 B50 50.000 h<br>L80 B50 100.000 h<br>L80 B20 50.000 h |
| **Systemleistung** | 13.3 W |
| **Leuchten-Lichtstrom** | 960 lm |
| **Systemeffizienz** | 72.18 lm/W |
| **Moduleffizienz** | 97.48 lm/W |
| **UGR Klasse** | ≤16 |
| **Abstrahlbereich** | Spot |
| **Abstrahlwinkel** | 18° |
| **Versorgungsspannung** | 220 - 240 V / 50 - 60 Hz |
| **Schutzklasse** | II |
| **Schutzart** | IP44 von unten |

## Abmessungen / Gewichte

| | |
|---|---|
| **Außendurchmesser** | 100 mm |
| **Höhe** | 113 mm |
| **Ausschnittsmaß (Ø)** | 90 mm |
| **Deckenstärke** | 12.5 - 50.0 mm |
| **Einbautiefe** | 122 mm |

© LTS Licht & Leuchten GmbH · lts-light.com · Technische Änderungen vorbehalten. · Version: 19.05.2024

# ILVY-FIX 100.927.20.BK-BK/DALI

| | |
|---|---|
| **Nettogewicht** | 0.56 kg |
| **Bruttogewicht** | 0.66 kg |

© LTS Licht & Leuchten GmbH · lts-light.com · Technische Änderungen vorbehalten. · Version: 19.05.2024

Einbaustrahler · Ilvy Fix

# ILVY-FIX 100.927.20.BK-BK/DALI

Ilvy Fix (1xLED 13W 827/2700K 960lm 20°)

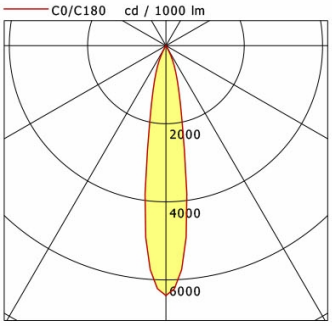


| | C0 | C90 | C180 | C270 |
|---|---|---|---|---|
| 0° | 6400 | 6400 | 6400 | 6400 |
| 15° | 1343 | 1343 | 1343 | 1343 |
| 30° | 85 | 85 | 85 | 85 |
| 45° | 7 | 7 | 7 | 7 |
| 60° | 1 | 1 | 1 | 1 |
| 75° | 0 | 0 | 0 | 0 |
| 90° | 0 | 0 | 0 | 0 |

cd / 1000 lm

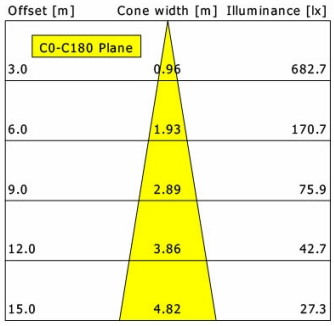


| | |
|---|---|
| η | LED |
| Efficiency | 74 lm/W |
| Direct/Indirect | ↓ 100% / ↑ 0% |
| System Power | 13 W |
| **UGR** | X=4H, Y=8H |
| Reflection factors | 70/50/20 |
| UGR C0/C180 | <10.0 |
| UGR C90/C270 | <10.0 |
| CIE Flux Codes | 99 100 100 100 100 |
| Ra/CRI | >80 |

LTS

## Zubehör

**ILVY-ZBVL 033**
Konusverlängerung

**ZB-OR DONGLE**
Organic Response IR-Dongle-Set

**ZB-OR GATEWAY**
Organic Response IoT-Gateway Kaskadenserie

**ZB-OR-R SENSOR**
Organic Response Sensor für Einbaumontage

© LTS Licht & Leuchten GmbH · lts-light.com · Technische Änderungen vorbehalten. · Version: 19.05.2024