LEPO-1 098.3030/DALI

Farbe	Artikelnummer	EAN
	649271	7320046248949

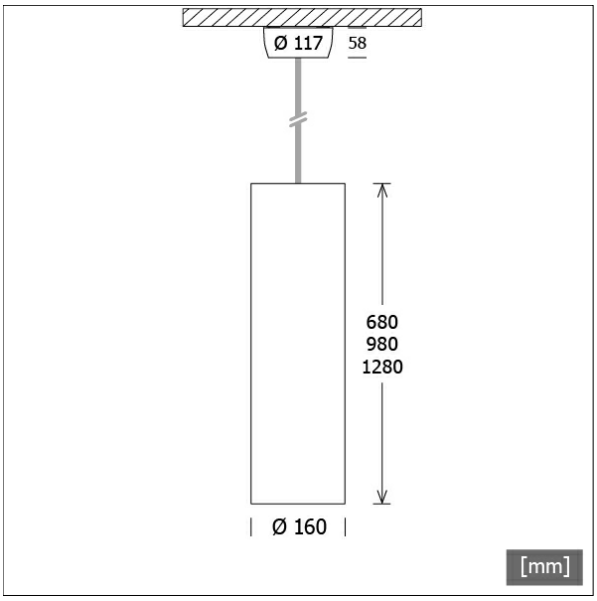

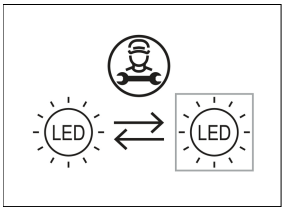

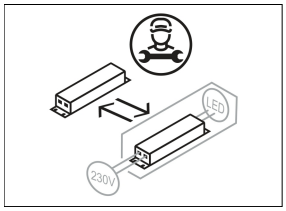

Beschreibung

- Pendelleuchte mit schlichtem und zeitlosem Design
- hohe Wartungsfreundlichkeit
- keine UV- und Wärmestrahlung
- Wärmemanagement mit Passivkühlung
- Stirnseiten aus silber lackiertem Stahlblech
- Textilkabel weiß (Länge: 3800 mm)
- Acrylglaszylinder opal matt
- konusförmige Deckendose aus weiß lackiertem Stahlblech für einfache Deckenmontage
- 5-polige Anschlussklemme
- Betriebsgerät (LED-Konverter DALI, dimmbar) integriert in Leuchte

Standardoptionen

4000 K

Lichttechnik / Normen

Leuchtmittel	LED linear / CRI 80 / 3000 K
Lebensdauer	L90 B50 50.000 h
Systemleistung	23.0 W
Leuchten-Lichtstrom	3250 lm
Systemeffizienz	141.30 lm/W
UGR Klasse	≤19
Versorgungsspannung	220 - 240 V / 50 - 60 Hz
Schutzklasse	I
Schutzart	IP20

Abmessungen / Gewichte

Außendurchmesser	160 mm
Höhe	980 mm
Nettogewicht	3.52 kg
Bruttogewicht	3.70 kg

© LTS Licht & Leuchten GmbH · lts-light.com · Technische Änderungen vorbehalten. · Version: 19.05.2024

LEPO-1 098.3030/DALI

LEPO-1 098.3030/DALI

Lepo | Single (1xLED 23W 830/3000K 3250lm)

C0/C180 cd / 1000 lm

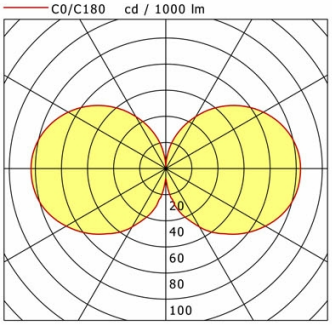

	C0	C90	C180	C270
0°	8	8	8	8
30°	52	52	52	52
60°	88	88	88	88
90°	103	103	103	103
120°	86	86	86	86
150°	46	46	46	46
180°	2	2	2	2
cd / 1000 lm				

LDC unsuitable for cone representation.
The C0 angle is oversized.

η	LED
Efficiency	141 lm/W
Direct/Indirect	↓ 51% / ↑ 49%
System Power	23 W
UGR	X=4H, Y=8H
Reflection factors	70/50/20
UGR C0/C180	18.7
UGR C90/C270	18.7
CIE Flux Codes	15 39 68 51 100
Ra/CRI	>80

LTS

Zubehör

ZB-OR DONGLE
Organic Response IR-Dongle-Set

ZB-OR GATEWAY
Organic Response IoT-Gateway Kaskadenserie

ZB-OR-A SENSOR
Organic Response Sensor für Anbaumontage

ZB-OR-P SENSOR/3000
Organic Response Sensor für Pendelmontage

© LTS Licht & Leuchten GmbH · lts-light.com · Technische Änderungen vorbehalten. · Version: 19.05.2024