LEPO-1 128.4040/DALI

Farbe	Artikelnummer	EAN
	649274	7320046248970

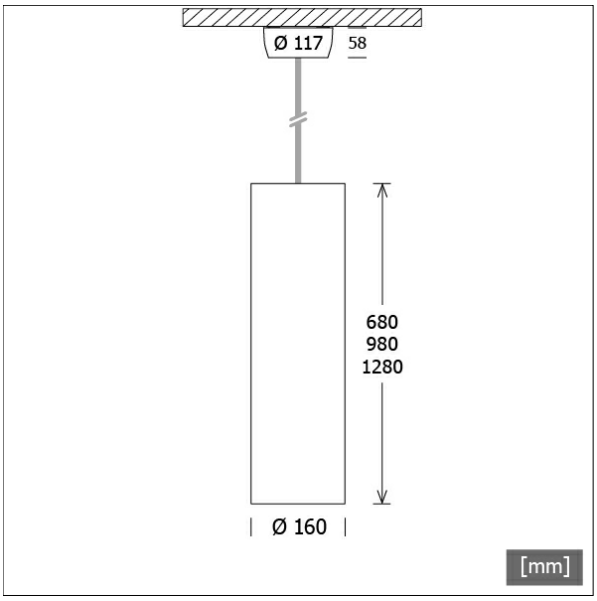

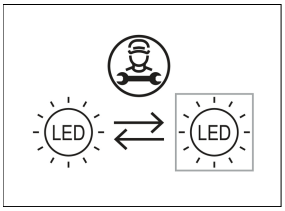

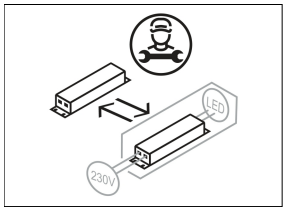

Beschreibung

- Pendelleuchte mit schlichtem und zeitlosem Design
- hohe Wartungsfreundlichkeit
- keine UV- und Wärmestrahlung
- Wärmemanagement mit Passivkühlung
- Stirnseiten aus silber lackiertem Stahlblech
- Textilkabel weiß (Länge: 3800 mm)
- Acrylglaszylinder opal matt
- konusförmige Deckendose aus weiß lackiertem Stahlblech für einfache Deckenmontage
- 5-polige Anschlussklemme
- Betriebsgerät (LED-Konverter DALI, dimmbar) integriert in Leuchte

Standardoptionen

3000 K

Lichttechnik / Normen

Leuchtmittel	LED linear / CRI 80 / 4000 K
Lebensdauer	L90 B50 50.000 h
Systemleistung	32.0 W
Leuchten-Lichtstrom	4640 lm
Systemeffizienz	145.00 lm/W
UGR Klasse	≤19
Versorgungsspannung	220 - 240 V / 50 - 60 Hz
Schutzklasse	I
Schutzart	IP20

Abmessungen / Gewichte

Außendurchmesser	160 mm
Höhe	1280 mm
Nettogewicht	3.94 kg
Bruttogewicht	4.15 kg

© LTS Licht & Leuchten GmbH · lts-light.com · Technische Änderungen vorbehalten. · Version: 28.05.2024

LEPO-1 128.4040/DALI

LEPO-1 128.4040/DALI

Lepo | Single (1xLED 32W 840/4000K 4640lm)

C0/C180 cd / 1000 lm

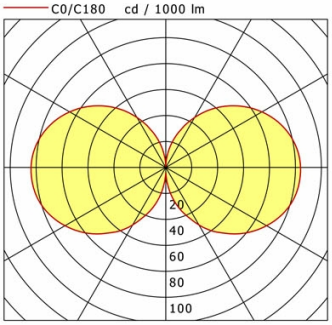

	C0	C90	C180	C270
0°	5	5	5	5
30°	51	51	51	51
60°	90	90	90	90
90°	104	104	104	104
120°	86	86	86	86
150°	45	45	45	45
180°	1	1	1	1
cd / 1000 lm				

LDC unsuitable for cone representation.
The C0 angle is oversized.

η	LED
Efficiency	145 lm/W
Direct/Indirect	↓ 51% / ↑ 49%
System Power	32 W
UGR	X=4H, Y=8H
Reflection factors	70/50/20
UGR C0/C180	19.1
UGR C90/C270	19.1
CIE Flux Codes	14 39 68 51 100
Ra/CRI	>80

LTS

Zubehör

ZB-OR DONGLE
Organic Response IR-Dongle-Set

ZB-OR GATEWAY
Organic Response IoT-Gateway Kaskadenserie

ZB-OR-A SENSOR
Organic Response Sensor für Anbaumontage

ZB-OR-P SENSOR/3000
Organic Response Sensor für Pendelmontage

© LTS Licht & Leuchten GmbH · lts-light.com · Technische Änderungen vorbehalten. · Version: 28.05.2024