LEPO-5 068.2040/DALI

Farbe	Artikelnummer	EAN
	649276	7320046248994

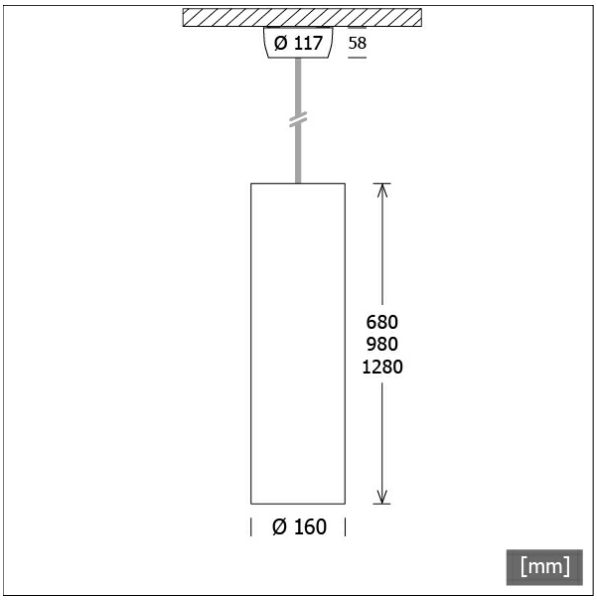

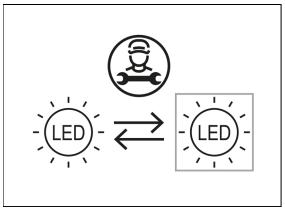

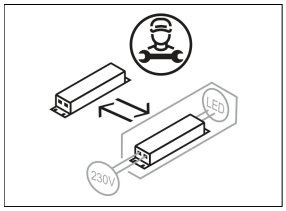

Beschreibung

- Pendelleuchte mit schlichtem und zeitlosem Design für vertikale Reihenmontage (max. 5 Leuchten, Reihenabhängung über separat sichtbares Drahtseil)
- Deckendose für erste Leuchte separat als Zubehör bestellen
- hohe Wartungsfreundlichkeit
- keine UV- und Wärmestrahlung
- Wärmemanagement mit Passivkühlung
- Stirnseiten aus silber lackiertem Stahlblech
- Textilkabel weiß (Länge: 2100 mm)
- Acrylglaszylinder opal matt
- konusförmige Deckendose aus weiß lackiertem Stahlblech für einfache Deckenmontage
- 5-polige Anschlussklemme
- Betriebsgerät (LED-Konverter DALI, dimmbar) integriert in Leuchte

Standardoptionen

3000 K

Lichttechnik / Normen

Leuchtmittel	LED linear / CRI 80 / 4000 K
Lebensdauer	L90 B50 50.000 h
Systemleistung	16.0 W
Leuchten-Lichtstrom	2140 lm
Systemeffizienz	133.75 lm/W
UGR Klasse	≤19
Versorgungsspannung	220 - 240 V / 50 - 60 Hz
Schutzklasse	I
Schutzart	IP20

Abmessungen / Gewichte

Außendurchmesser	160 mm
Höhe	680 mm
Nettogewicht	2.70 kg
Bruttogewicht	3.09 kg

© LTS Licht & Leuchten GmbH · lts-light.com · Technische Änderungen vorbehalten. · Version: 19.05.2024

LEPO-5 068.2040/DALI

LEPO-5 068.2040/DALI

Lepo | Series (1xLED 16W 840/4000K 2140lm)

C0/C180 cd / 1000 lm

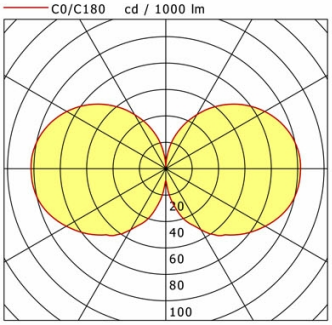

	C0	C90	C180	C270
0°	9	9	9	9
30°	53	53	53	53
60°	87	87	87	87
90°	102	102	102	102
120°	87	87	87	87
150°	47	47	47	47
180°	2	2	2	2
cd / 1000 lm				

LDC unsuitable for cone representation.
The C0 angle is oversized.

η	LED
Efficiency	134 lm/W
Direct/Indirect	↓ 51% / ↑ 49%
System Power	16 W
UGR	X=4H, Y=8H
Reflection factors	70/50/20
UGR C0/C180	18.4
UGR C90/C270	18.4
CIE Flux Codes	15 40 69 51 100
Ra/CRI	>80

LTS

Zubehör

L 81
Deckendose

ZB-OR DONGLE
Organic Response IR-Dongle-Set

ZB-OR GATEWAY
Organic Response IoT-Gateway Kaskadenserie

ZB-OR-A SENSOR
Organic Response Sensor für Anbaumontage

ZB-OR-P SENSOR/3000
Organic Response Sensor für Pendelmontage

© LTS Licht & Leuchten GmbH · lts-light.com · Technische Änderungen vorbehalten. · Version: 19.05.2024