Einbau-Downlights · Lewy Medium

# LEWYM 101.830/DALI

| Farbe | Artikelnummer | EAN |
|---|---|---|
| weiß | 667817 | 4043544771582 |
| schwarz | 659290 | 4043544784896 |

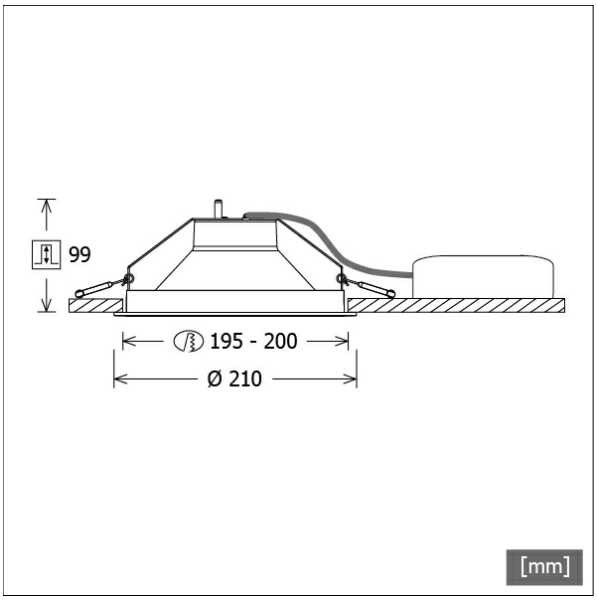


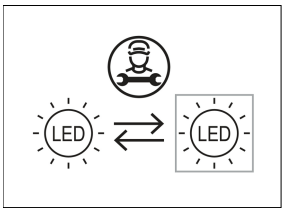


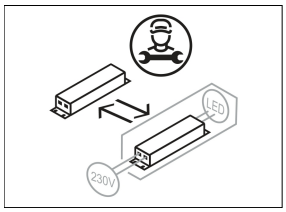


## Beschreibung

- rundes Einbau-Downlight für vielfältige Beleuchtungsaufgaben
- Leuchte mit halogenfreier Verdrahtung
- hohe Wartungsfreundlichkeit
- keine UV- und Wärmestrahlung
- innovatives Wärmemanagement über Reflektor (kein Kühlkörper erforderlich)
- Hightech-Reflektorlinse aus PMMA für maximale Lichtausbeute und optimale Entblendung
- eloxierter High-Performance Aluminiumreflektor mit präziser symmetrischer Abstrahlcharakteristik
- Einbauring aus Polycarbonat
- werkzeugloser Deckeneinbau mit Schnellspannfedern (automatische Anpassung der Deckenstärke)
- Leuchte und Betriebsgerät über Kabel (Länge: 500 mm) fest verbunden, Betriebsgerät fertig für Netzanschluss
- Betriebsgerät (LED-Konverter DALI, dimmbar) inklusive (Platzierung extern)

## Standardoptionen

4000 K

## Sonderoptionen

2700 K | CRI 90 SDCM3 | EMERGENCY LIGHTING

## Lichttechnik / Normen

| | |
|---|---|
| **Leuchtmittel** | LED Spot / CRI 80 / 3000 K |
| **EPREL Lichtquellen** | 848117 |
| **Lebensdauer** | L90 B50 50.000 h<br>L80 B50 100.000 h<br>L80 B20 50.000 h |
| **Systemleistung** | 9.5 W |
| **Leuchten-Lichtstrom** | 1280 lm |
| **Systemeffizienz** | 134.73 lm/W |
| **Moduleffizienz** | 156.64 lm/W |
| **UGR Klasse** | ≤16 |
| **Abstrahlwinkel** | 67° |
| **Versorgungsspannung** | 220 - 240 V / 50 - 60 Hz |
| **Schutzklasse** | II |
| **Schutzart** | IP20 |

## Abmessungen / Gewichte

| | |
|---|---|
| **Außendurchmesser** | 210 mm |
| **Höhe** | 99 mm |
| **Ausschnittsmaß (Ø)** | 195 mm |
| **Deckenstärke** | 1.0 - 25.0 mm |
| **Einbautiefe** | 99 mm |
| **Nettogewicht** | 0.52 kg |
| **Bruttogewicht** | 0.63 kg |

© LTS Licht & Leuchten GmbH · lts-light.com · Technische Änderungen vorbehalten. · Version: 17.05.2024

# LEWYM 101.830/DALI

Lewy Medium (1xLED 10W 830/3000K 1280lm 67°)

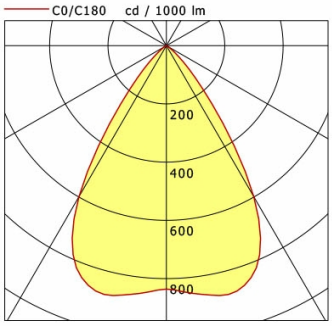


| | C0 | C90 | C180 | C270 |
|---|---|---|---|---|
| 0° | 836 | 836 | 836 | 836 |
| 15° | 880 | 880 | 880 | 880 |
| 30° | 599 | 599 | 599 | 599 |
| 45° | 95 | 95 | 95 | 95 |
| 60° | 5 | 5 | 5 | 5 |
| 75° | 0 | 0 | 0 | 0 |
| 90° | 0 | 0 | 0 | 0 |

cd / 1000 lm

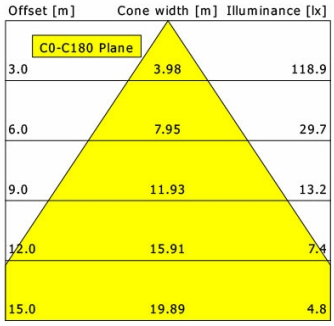


| | |
|---|---|
| η | LED |
| Efficiency | 128 lm/W |
| Direct/Indirect | ↓ 100% / ↑ 0% |
| System Power | 10 W |
| **UGR** | X=4H, Y=8H |
| Reflection factors | 70/50/20 |
| UGR C0/C180 | 15.0 |
| UGR C90/C270 | 15.0 |
| CIE Flux Codes | 92 100 100 100 100 |
| Ra/CRI | >80 |

LTS

## Zubehör

**BTS 413.196.142**
Betoneingießtopf

**ZB-OR DONGLE**
Organic Response IR-Dongle-Set

**ZB-OR GATEWAY**
Organic Response IoT-Gateway Kaskadenserie

**ZB-OR-A SENSOR**
Organic Response Sensor für Anbaumontage

**ZB-OR-R SENSOR**
Organic Response Sensor für Einbaumontage

**ZDAR 200.220-280**
Ausgleichsring für Deckenausschnitte von 220 – 280 mm

**ZVP 100**
Universalverstärkungsrahmen
(Modul 625 x 625)

© LTS Licht & Leuchten GmbH · lts-light.com · Technische Änderungen vorbehalten. · Version: 17.05.2024