Einbau-Downlights · Lewy Medium

LEWYM 103.840/DALI

Farbe	Artikelnummer	EAN
weiß	667827	4043544771681
schwarz	659300	4043544784995

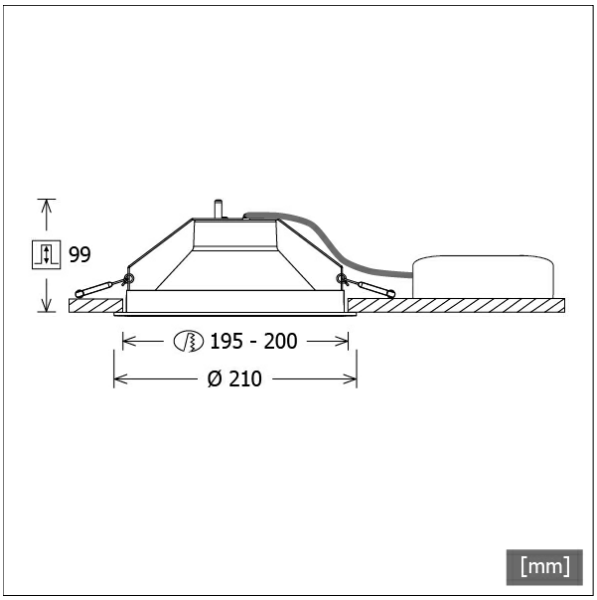

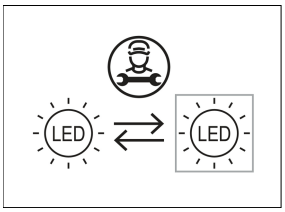

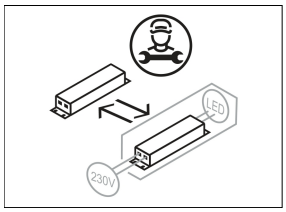

Beschreibung

- rundes Einbau-Downlight für vielfältige Beleuchtungsaufgaben
- Leuchte mit halogenfreier Verdrahtung
- hohe Wartungsfreundlichkeit
- keine UV- und Wärmestrahlung
- innovatives Wärmemanagement über Reflektor (kein Kühlkörper erforderlich)
- Hightech-Reflektorlinse aus PMMA für maximale Lichtausbeute und optimale Entblendung
- eloxierter High-Performance Aluminiumreflektor mit präziser symmetrischer Abstrahlcharakteristik
- Einbauring aus Polycarbonat
- werkzeugloser Deckeneinbau mit Schnellspannfedern (automatische Anpassung der Deckenstärke)
- Leuchte und Betriebsgerät über Kabel (Länge: 500 mm) fest verbunden, Betriebsgerät fertig für Netzanschluss
- Betriebsgerät (LED-Konverter DALI, dimmbar) inklusive (Platzierung extern)

Standardoptionen

3000 K

Sonderoptionen

2700 K | CRI 90 SDCM3 | EMERGENCY LIGHTING

Lichttechnik / Normen

Leuchtmittel	LED Spot / CRI 80 / 4000 K
EPREL Lichtquellen	848119
Lebensdauer	L90 B50 50.000 h L80 B50 100.000 h L80 B20 50.000 h
Systemleistung	25.8 W
Leuchten-Lichtstrom	3470 lm
Systemeffizienz	134.49 lm/W
Moduleffizienz	160.37 lm/W
UGR Klasse	≤19
Abstrahlwinkel	67°
Versorgungsspannung	220 - 240 V / 50 - 60 Hz
Schutzklasse	II
Schutzart	IP20

Abmessungen / Gewichte

Außendurchmesser	210 mm
Höhe	99 mm
Ausschnittsmaß (Ø)	195 mm
Deckenstärke	1.0 - 25.0 mm
Einbautiefe	99 mm
Nettogewicht	0.52 kg
Bruttogewicht	0.63 kg

© LTS Licht & Leuchten GmbH · lts-light.com · Technische Änderungen vorbehalten. · Version: 17.05.2024

LEWYM 103.840/DALI

Lewy Medium (1xLED 26W 840/4000K 3470lm 67°)

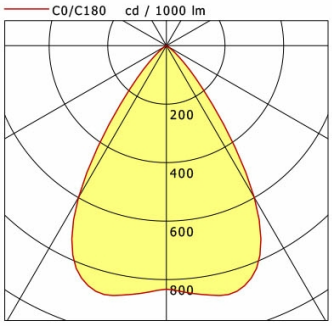

	C0	C90	C180	C270
0°	833	833	833	833
15°	876	876	876	876
30°	600	600	600	600
45°	96	96	96	96
60°	5	5	5	5
75°	0	0	0	0
90°	0	0	0	0

cd / 1000 lm

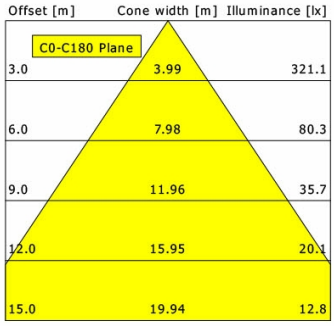

η	LED
Efficiency	133 lm/W
Direct/Indirect	↓ 100% / ↑ 0%
System Power	26 W
UGR	X=4H, Y=8H
Reflection factors	70/50/20
UGR C0/C180	18.5
UGR C90/C270	18.5
CIE Flux Codes	92 100 100 100 100
Ra/CRI	>80

LTS

Zubehör

BTS 413.196.142
Betoneingießtopf

ZB-OR DONGLE
Organic Response IR-Dongle-Set

ZB-OR GATEWAY
Organic Response IoT-Gateway Kaskadenserie

ZB-OR-A SENSOR
Organic Response Sensor für Anbaumontage

ZB-OR-R SENSOR
Organic Response Sensor für Einbaumontage

ZDAR 200.220-280
Ausgleichsring für Deckenausschnitte von 220 – 280 mm

ZVP 100
Universalverstärkungsrahmen
(Modul 625 x 625)

© LTS Licht & Leuchten GmbH · lts-light.com · Technische Änderungen vorbehalten. · Version: 17.05.2024