LUZ-PT15 106.840.60/OR

Farbe	Artikelnummer	EAN
silber	667791	4043544771292
schwarz	667792	4043544771308
weiß	667793	4043544771315

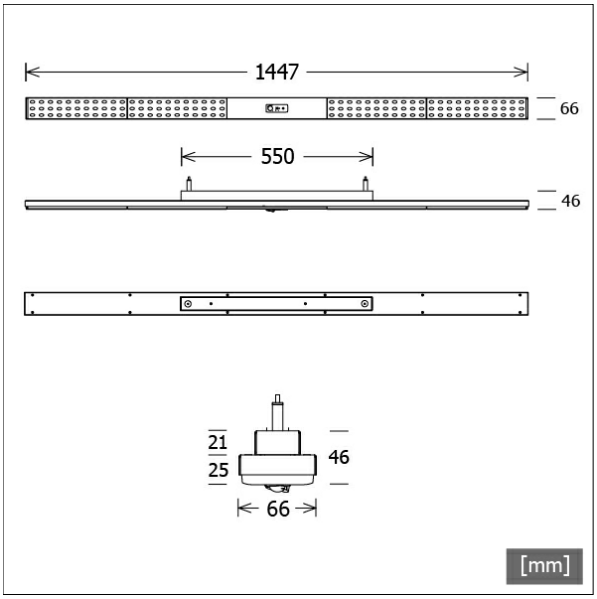

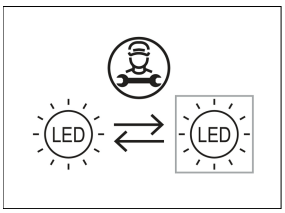

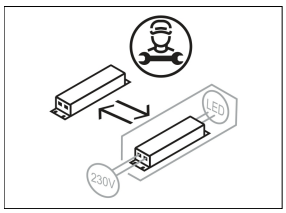

Beschreibung

- Pendelleuchte in rechteckigem Design für Stromschienenmontage und vielfältige Beleuchtungsaufgaben
- symmetrisch und breitstrahlende Lichtverteilung (Abstrahlwinkel 60°)
- hohe Wartungsfreundlichkeit
- keine UV- und Wärmestrahlung
- Gehäuse aus Stahlblech
- vorgesetzte Linsenoptik aus PMMA matt
- Organic Response Technologie: PIR-Sensor mit Präsenz- und Tageslichtsteuerung (alle Leuchten arbeiten als Master/Slave mit IR-Kommunikation)
- höhenverstellbare Drahtseilabhängung 2-fach (Länge: 1500 mm, Kabel transparent) mit 3-Phasen-Stromschienenadapter
- Betriebsgerät (LED-Konverter) integriert (mit DALI Bus)

Hinweise

Silberne Leuchte auch mit schwarzem Sensor erhältlich.

Standardoptionen

3000 K

Lichttechnik / Normen

Leuchtmittel	LED Modul / CRI 80 / 4000 K
Lebensdauer	L90 B50 50.000 h L80 B50 100.000 h L80 B20 50.000 h
Systemleistung	44.8 W
Leuchten-Lichtstrom	6990 lm
Systemeffizienz	156.02 lm/W
Moduleffizienz	193.50 lm/W
UGR Klasse	≤22
Abstrahlbereich	Wide Flood
Abstrahlwinkel	60°
Versorgungsspannung	220 - 240 V / 50 - 60 Hz
Schutzklasse	I
Schutzart	IP20

Abmessungen / Gewichte

Länge	1447 mm
Breite	66 mm
Höhe	46 mm
Nettogewicht	3.10 kg
Bruttogewicht	3.26 kg

© LTS Licht & Leuchten GmbH · lts-light.com · Technische Änderungen vorbehalten. · Version: 20.05.2024

LUZ-PT15 106.840.60/OR

LUZ-PT15 106.840.60/OR

LUZ | Organic Response (1xLED 45W 840/4000K 6990lm)

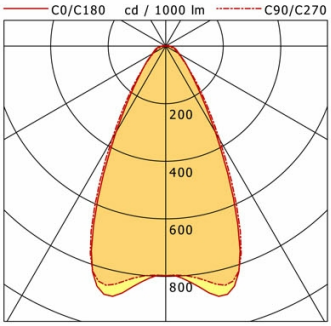

	C0	C90	C180	C270
0°	797	797	797	797
15°	880	855	880	855
30°	346	374	346	374
45°	112	115	112	115
60°	54	50	54	50
75°	34	25	34	25
90°	14	1	14	1

cd / 1000 lm

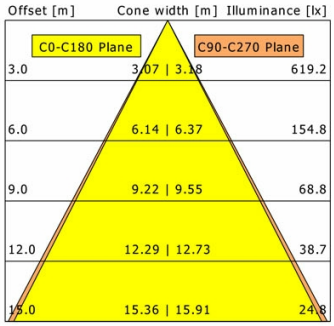

η	LED
Efficiency	155 lm/W
Direct/Indirect	↓ 99% / ↑ 1%
System Power	45 W
UGR	X=4H, Y=8H
Reflection factors	70/50/20
UGR C0/C180	22.1
UGR C90/C270	21.6
CIE Flux Codes	76 90 97 99 100
Ra/CRI	>80

LTS

Zubehör

ST-A 10/9000A-1-ST
Anbau-Stromschiene ONETrack Advance mit Datenbus
(Länge: 1000 mm)

ST-A 20/9000A-2-ST
Anbau-Stromschiene ONETrack Advance mit Datenbus
(Länge: 2000 mm)

ST-A 30/9000A-3-ST
Anbau-Stromschiene ONETrack Advance mit Datenbus
(Länge: 3000 mm)

ST-A 40/9000A-4-ST
Anbau-Stromschiene ONETrack Advance mit Datenbus
(Länge: 4000 mm)

ZB-OR DONGLE
Organic Response IR-Dongle-Set

ZB-OR GATEWAY
Organic Response IoT-Gateway Kaskadenserie

ZB-OR-A SENSOR
Organic Response Sensor für Anbaumontage

ZB-OR-P SENSOR/3000
Organic Response Sensor für Pendelmontage

ZB-OR-T SENSOR
Organic Response Sensor für Stromschienenmontage

© LTS Licht & Leuchten GmbH · lts-light.com · Technische Änderungen vorbehalten. · Version: 20.05.2024