LUZ-T13 104.830.60

Farbe	Artikelnummer	EAN
silber	666889	4043544762030
schwarz	666890	4043544762047
weiß	666891	4043544762054

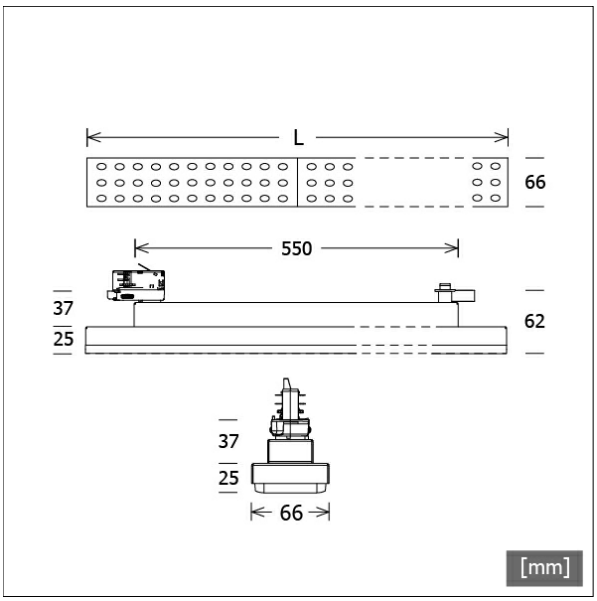

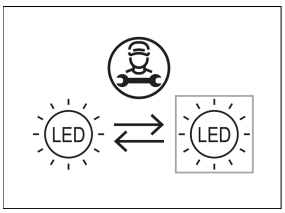

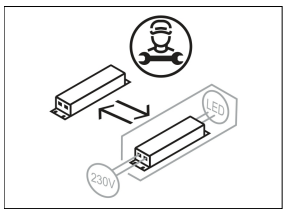

Beschreibung

- Stromschienenleuchte in rechteckigem Design für vielfältige Beleuchtungsaufgaben
- symmetrisch und breitstrahlende Lichtverteilung (Abstrahlwinkel 60°)
- hohe Wartungsfreundlichkeit
- keine UV- und Wärmestrahlung
- Gehäuse aus Stahlblech
- vorgesetzte Linsenoptik aus PMMA matt
- 3-Phasen-Stromschienenadapter
- Betriebsgerät (LED-Konverter) integriert

Standardoptionen

4000 K · DALI

Sonderoptionen

RAL · 3500 K · CRI 90 SDCM3 · TWL · CASAMBI

Lichttechnik / Normen

Leuchtmittel	LED Modul / CRI 80 / 3000 K
Lebensdauer	L90 B50 50.000 h L80 B50 100.000 h L80 B20 50.000 h
Systemleistung	33.6 W
Leuchten-Lichtstrom	4850 lm
Systemeffizienz	144.34 lm/W
Moduleffizienz	160.00 lm/W
UGR Klasse	≤25
Abstrahlbereich	Wide Flood
Abstrahlwinkel	60°
Versorgungsspannung	220 - 240 V / 50 - 60 Hz
Schutzklasse	I
Schutzart	IP20

Abmessungen / Gewichte

Länge	873 mm
Breite	66 mm
Höhe	62 mm
Nettogewicht	1.77 kg
Bruttogewicht	1.87 kg

© LTS Licht & Leuchten GmbH · lts-light.com · Technische Änderungen vorbehalten. · Version: 20.05.2024

LUZ-T13 104.830.60

LUZ | Track-Mounted (1xLED 34W 830/3000K 4850lm 60°)

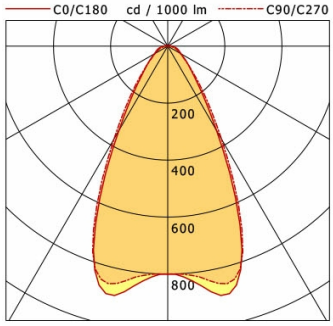

	C0	C90	C180	C270
0°	800	800	800	800
15°	887	857	887	857
30°	342	377	342	377
45°	112	117	112	117
60°	54	50	54	50
75°	34	25	34	25
90°	13	1	13	1

cd / 1000 lm

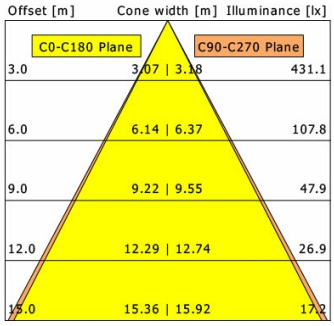

η	LED
Efficiency	143 lm/W
Direct/Indirect	↓ 99% / ↑ 1%
System Power	34 W
UGR	X=4H, Y=8H
Reflection factors	70/50/20
UGR C0/C180	22.6
UGR C90/C270	22.1
CIE Flux Codes	76 90 97 99 100
Ra/CRI	>80

LTS

Zubehör

ST-A 10/9000A-1-ST
Anbau-Stromschiene ONETrack Advance mit Datenbus
(Länge: 1000 mm)

ST-A 20/9000A-2-ST
Anbau-Stromschiene ONETrack Advance mit Datenbus
(Länge: 2000 mm)

ST-A 30/9000A-3-ST
Anbau-Stromschiene ONETrack Advance mit Datenbus
(Länge: 3000 mm)

ST-A 40/9000A-4-ST
Anbau-Stromschiene ONETrack Advance mit Datenbus
(Länge: 4000 mm)

ST-E 10/9000-1-R
Einbau-Stromschiene ONETrack mit Datenbus
(Länge: 1000 mm)

ST-E 20/9000-2-R
Einbau-Stromschiene ONETrack mit Datenbus
(Länge: 2000 mm)

ST-E 30/9000-3-R
Einbau-Stromschiene ONETrack mit Datenbus
(Länge: 3000 mm)

ST-E 40/9000-4-R
Einbau-Stromschiene ONETrack mit Datenbus
(Länge: 4000 mm)

© LTS Licht & Leuchten GmbH · lts-light.com · Technische Änderungen vorbehalten. · Version: 20.05.2024