PLL-ECO 594.0625.830.2

Farbe	Artikelnummer	EAN
	657896	4043544668127

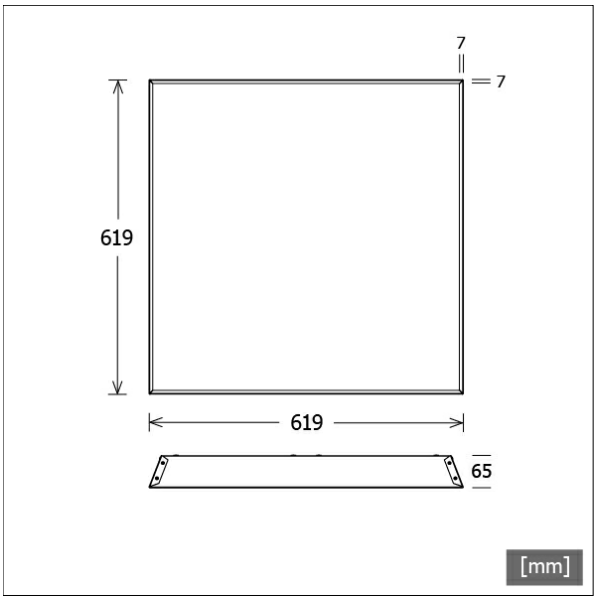

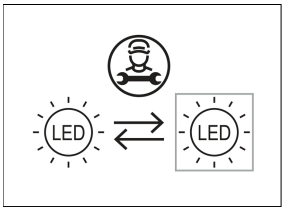

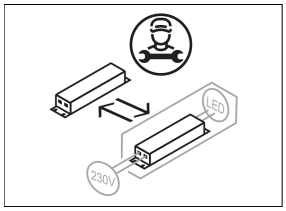

Beschreibung

- Einlegelichtfeld für abgehängte Deckensysteme mit sichtbarem T-Profil Modul (625 x 625)
- homogenes Lichtbild
- geringe Blendwerte
- keine UV- und Wärmestrahlung
- hohe Wartungsfreundlichkeit
- Leuchtengehäuse aus Aluminium
- externe Platzierung des Betriebsgeräts auf dem Leuchtenkörper möglich
- mikroprismatisches Acrylglas mit weißer Polycarbonatfolie
- werkzeugloses Einlegen in Decke
- Anschluss an Betriebsgerät über Leuchtenkabel mit integriertem Stecker
- Betriebsgerät (LED-Konverter) inklusive

Standardoptionen

4000 K | DALI

Sonderoptionen

CRI 90 SDCM3 | TWL

Lichttechnik / Normen

Leuchtmittel	LED Modul / CRI 80 / 3000 K
EPREL Lichtquellen	832761
Lebensdauer	L90 B50 50.000 h L80 B50 100.000 h L80 B20 50.000 h
Systemleistung	38.0 W
Leuchten-Lichtstrom	4610 lm
Systemeffizienz	121.31 lm/W
Moduleffizienz	189.48 lm/W
UGR Klasse	≤19
Versorgungsspannung	220 - 240 V / 50 - 60 Hz
Schutzklasse	I
Schutzart	IP20

Abmessungen / Gewichte

Länge	619 mm
Breite	619 mm
Höhe	65 mm
Einbautiefe	100 mm
Nettogewicht	4.01 kg
Bruttogewicht	4.22 kg

© LTS Licht & Leuchten GmbH · lts-light.com · Technische Änderungen vorbehalten. · Version: 20.05.2024

PLL-ECO 594.0625.830.2

PLL-ECO 594.0625.830.2

PL 59 Eco (1xLED 38W 830/3000K 4610lm)

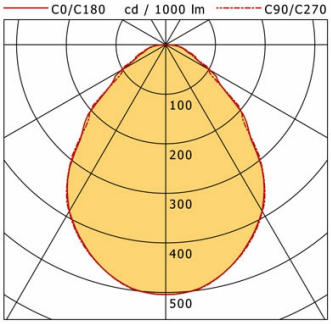

	C0	C90	C180	C270
0°	504	504	504	504
15°	472	472	472	472
30°	388	389	388	389
45°	233	222	233	222
60°	103	105	103	105
75°	43	37	43	37
90°	1	1	1	1

cd / 1000 lm

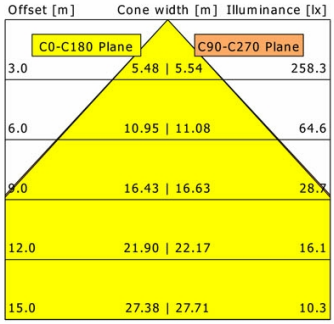

η	LED
Efficiency	121 lm/W
Direct/Indirect	↓ 100% / ↑ 0%
System Power	38 W
UGR	X=4H, Y=8H
Reflection factors	70/50/20
UGR C0/C180	18.8
UGR C90/C270	18.7
CIE Flux Codes	62 87 97 100 100
Ra/CRI	>80

LTS