Einbaustrahler · Scene 5

SCELP 501.20.25/B

Farbe	Artikelnummer	EAN
schwarz	641253	4043544440150
silber	641254	4043544440167
weiß	641255	4043544440174

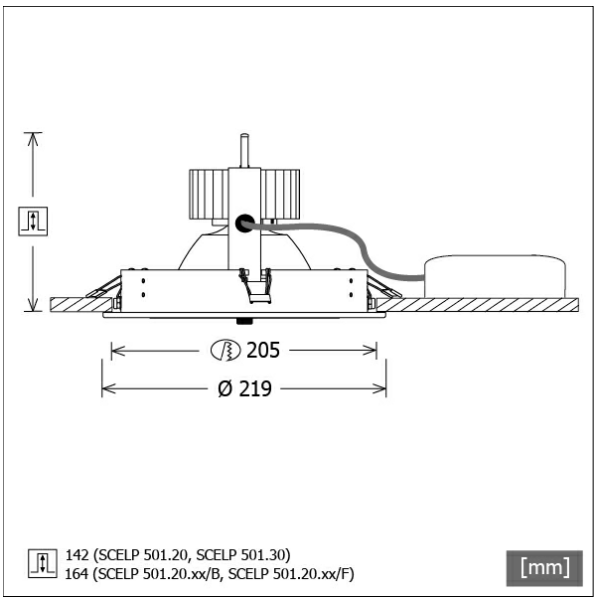

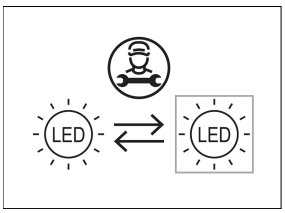

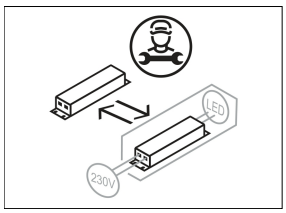

Beschreibung

- Einbaustrahler für Spezialbeleuchtung von Backwaren
- Lichtkopf 30° kardanisch schwenkbar
- hohe Wartungsfreundlichkeit
- keine UV- und Wärmestrahlung
- Wärmemanagement mit Passivkühlung (Kühlkörper aus Aluminium)
- Kardanringe aus Zinkdruckguss
- Spiegelreflektor aus Aluminium mit präziser symmetrischer Abstrahlcharakteristik für optimale Lichtausbeute und Entblendung
- Einbauring aus Stahlblech
- Schutzglas klar
- werkzeugloser Deckeneinbau mit Schnellspannfedern (automatische Anpassung der Deckenstärke)
- Leuchte und Betriebsgerät über Kabel (Länge: 500 mm) fest verbunden, Betriebsgerät fertig für Netzanschluss
- Betriebsgerät (LED-Konverter) inklusive (Platzierung extern)

Standardoptionen

2700 K | 3000 K | 4000 K | MEAT | DALI | MF | FL | WF

Sonderoptionen

MEAT | PRODUCE | BETON EINBAU | BLATTFEDER

Lichttechnik / Normen

Leuchtmittel	LED Spot Bakery / CRI 82
EPREL Lichtquellen	832579
Lebensdauer	L90 B50 50.000 h L80 B50 100.000 h L80 B20 50.000 h
Systemleistung	36.1 W
Leuchten-Lichtstrom	3520 lm
Systemeffizienz	97.50 lm/W
Moduleffizienz	109.90 lm/W
UGR Klasse	≤19
Abstrahlbereich	Spot
Abstrahlwinkel	22°
Versorgungsspannung	220 - 240 V / 50 - 60 Hz
Schutzklasse	II
Schutzart	IP20

Abmessungen / Gewichte

Außendurchmesser	219 mm
Höhe	169 mm
Ausschnittsmaß (Ø)	205 mm
Deckenstärke	10.0 - 30.0 mm
Einbautiefe	164 mm
Durchmesser Lichtkopf	180 mm
Nettogewicht	1.62 kg
Bruttogewicht	1.79 kg

© LTS Licht & Leuchten GmbH · lts-light.com · Technische Änderungen vorbehalten. · Version: 24.05.2024

SCELP 501.20.25/B

SCELP 501.20.25/B

Scene 5 (1xLED 36W BAKERY 3520lm 25°)

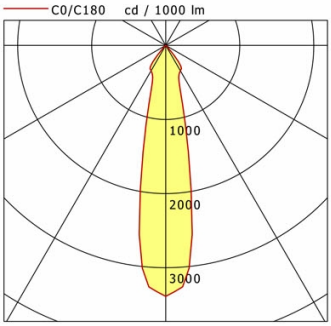

	C0	C90	C180	C270
0°	3386	3386	3386	3386
15°	949	949	949	949
30°	396	396	396	396
45°	29	29	29	29
60°	5	5	5	5
75°	2	2	2	2
90°	0	0	0	0

cd / 1000 lm

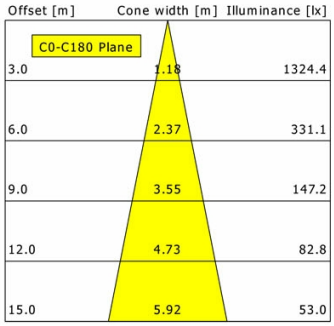

η	LED
Efficiency	98 lm/W
Direct/Indirect	↓ 100% / ↑ 0%
System Power	36 W
UGR	X=4H, Y=8H
Reflection factors	70/50/20
UGR C0/C180	19.2
UGR C90/C270	19.2
CIE Flux Codes	96 99 100 100 100
Ra/CRI	---

LTS