SKIL-P 310.840.1/DALI

Farbe	Artikelnummer	EAN
silber	667459	4043544767745
schwarz	667460	4043544767752
weiß	667461	4043544767769

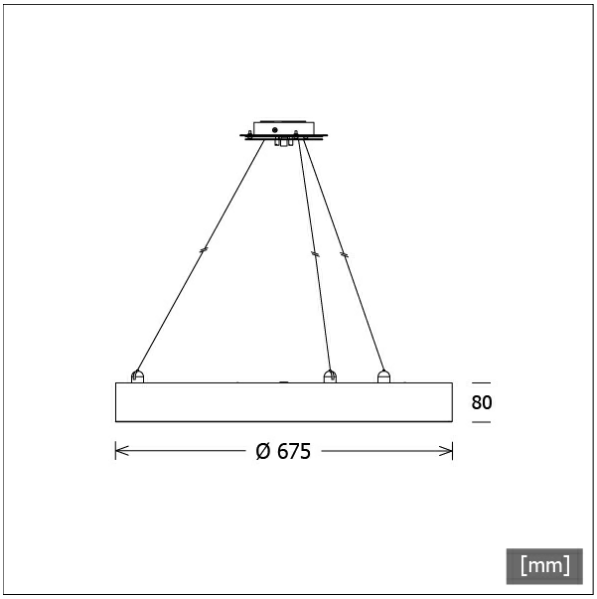

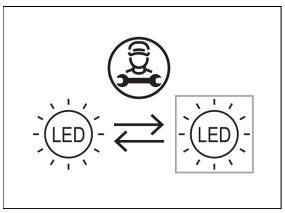

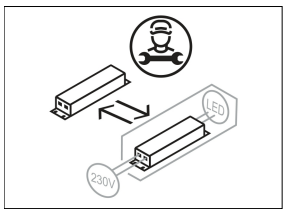

Beschreibung

- flache dimmbare Pendelleuchte mit DALI-Technologie in kreisrundem Design für homogene Direkt-Indirekt-Beleuchtung und anspruchsvolle architektonische Lichtgestaltung
- Indirekt-Lichtanteil getrennt steuerbar
- hohe Wartungsfreundlichkeit
- keine UV- und Wärmestrahlung
- hochwertig verarbeitetes Stahlblechgehäuse
- Acrylglasscheibe opal
- höhenverstellbare Drahtseilabhängung 3-fach (Länge: 3000 mm)
- Anschlussleitung transparent (5-adrig, konfektioniert), Deckenbaldachin in Leuchtenfarbe aus Aluminium
- Betriebsgerät (LED-Konverter) integriert (mit DALI Dimmung)

Standardoptionen

3000 K

Sonderoptionen

RAL · 2700 K · CRI 90 SDCM3 · TWL · CASAMBI · LUMEN PLUS

Lichttechnik / Normen

Leuchtmittel	LED linear / CRI 80 / 4000 K
EPREL Lichtquellen	993701|993703|833895
Lebensdauer	L90 B50 50.000 h L80 B50 100.000 h L80 B20 50.000 h
Systemleistung	99.9 W
Leuchten-Lichtstrom	11340 lm
Systemeffizienz	113.51 lm/W
Moduleffizienz	179.05 lm/W
UGR Klasse	≤22
Versorgungsspannung	220 - 240 V / 50 - 60 Hz
Schutzklasse	I
Schutzart	IP20

Abmessungen / Gewichte

Außendurchmesser	675 mm
Höhe	80 mm
Nettogewicht	11.78 kg
Bruttogewicht	12.52 kg

© LTS Licht & Leuchten GmbH · lts-light.com · Technische Änderungen vorbehalten. · Version: 02.06.2024

SKIL-P 310.840.1/DALI

Skive Large | Pendel (1xLED 100W 840/4000K 11340lm)

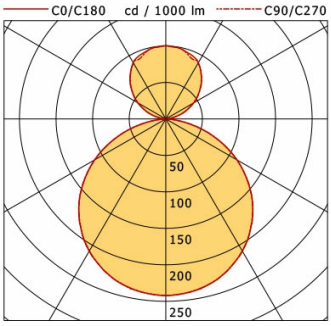

	C0	C90	C180	C270
0°	242	242	242	242
30°	209	209	209	209
60°	112	113	112	113
90°	1	1	1	1
120°	44	44	44	44
150°	89	89	89	89
180°	100	100	100	100
cd / 1000 lm				

LDC unsuitable for cone representation.
The C0 angle is oversized.

η	LED
Efficiency	113 lm/W
Direct/Indirect	↓ 71% / ↑ 29%
System Power	100 W
UGR	X=4H, Y=8H
Reflection factors	70/50/20
UGR C0/C180	21.3
UGR C90/C270	21.3
CIE Flux Codes	47 79 96 71 100
Ra/CRI	>80

LTS

Zubehör

ZB-OR DONGLE
Organic Response IR-Dongle-Set

ZB-OR GATEWAY
Organic Response IoT-Gateway Kaskadenserie

ZB-OR-A SENSOR
Organic Response Sensor für Anbaumontage

ZB-OR-P SENSOR/3000
Organic Response Sensor für Pendelmontage

© LTS Licht & Leuchten GmbH · lts-light.com · Technische Änderungen vorbehalten. · Version: 02.06.2024