ST-E 10/9000-1-R

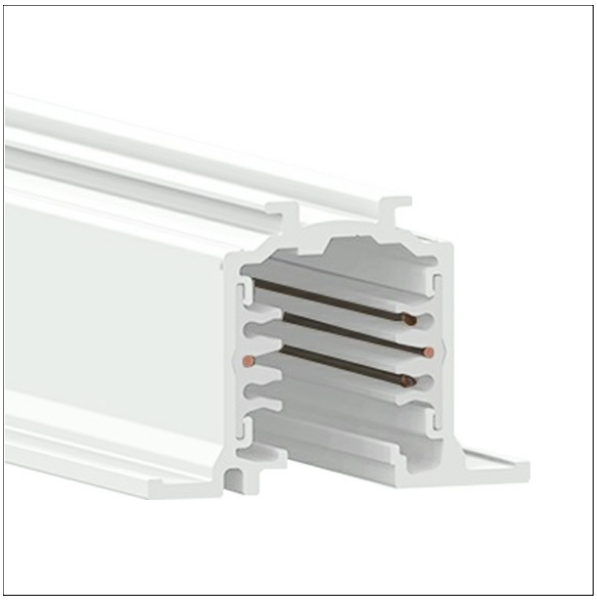

Farbe	Artikelnummer	EAN
schwarz	660316	4043544691361
weiß	660317	4043544691378
grau	660318	4043544691385

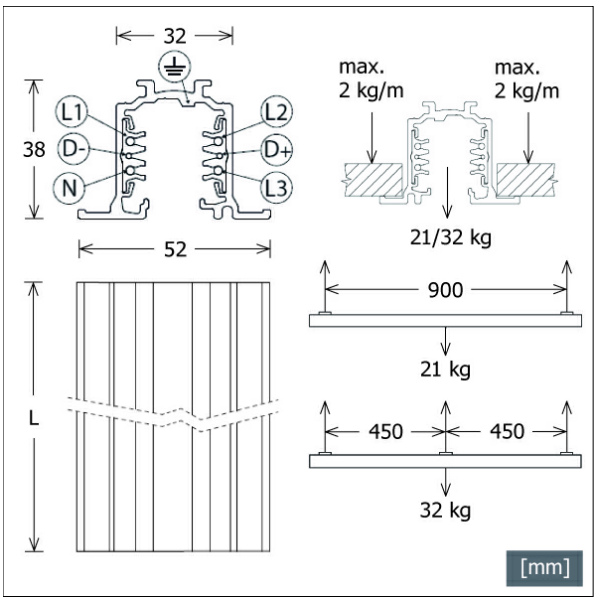

Beschreibung

- Einbau-Stromschiene mit Datenbus (Länge: 1000 mm)
- auch geeignet für 3-Phasen-Stromschienenadapter ohne Busfunktion
- Realisierung von Beleuchtungsaufgaben mit DALI-Technologie
- 6-Leiter-Schiene mit drei getrennt schaltbaren Stromkreisen
- stranggepresstes Aluminiumprofil (Verwendung auch als Schutzleiter)
- bauseitige Längenanpassung durch problemloses Kürzen der Stromschiene (Schneidewerkzeug ST-ZCUT/S-9000/T-N erforderlich zum Kürzen der Kupferleiter)
- Belastungsdiagramm siehe Zusatzdatenblatt
- max. elektrische Belastung: Wechselstromnetz 3.6 kVA, Drehstromnetz 3 x 3.6 kVA = 10.8 kVA
- Nennstrom und Nennspannung: 16 A / 440 V (1 A / 50 V AC FELV)
- Systemkomponenten separat bestellen

Abmessungen / Gewichte

Länge	1000 mm
Breite	52 mm
Höhe	38 mm
Ausschnittsmaß (LxB))	1006 x 34 mm
Einbautiefe	35 mm
Nettogewicht	1.14 kg
Bruttogewicht	1.19 kg

© LTS Licht & Leuchten GmbH · lts-light.com · Technische Änderungen vorbehalten. · Version: 20.05.2024

ST-E 10/9000-1-R

Zubehör

LA 30 SA-NORDIC
3-Phasen-Adapter für Drahtseilabhängung

ST-E CAP/9004-R
Enddeckel für Einbau-Stromschiene

ST-E F/PE-L/9002
Endeinspeiser mit Polarität links

ST-E F/PE-R/9001
Endeinspeiser mit Polarität rechts

ST-E I/9010
Elektrischer Längsverbinder

ST-E L/PE-IN/9011
L-Verbinder mit Polarität innen

ST-E L/PE-OUT/9012
L-Verbinder mit Polarität außen

ST-E S/S-9000-313
Aufhängebügel für Seilabhängungen

ST-IE/9003
Elektrischer Längsverbinder
(innenliegend)

ST-IM/S-9000-322-LA
Mechanischer Längsverbinder
(außen)

ST-Z LA 30
3-Phasen-Adapter

ST-Z LA 30 M10
3-Phasen-Adapter mit Gewindenippel M10

© LTS Licht & Leuchten GmbH · lts-light.com · Technische Änderungen vorbehalten. · Version: 20.05.2024

ST-E 10/9000-1-R

Zubehör

ST-Z LA 30 M13
3-Phasen-Adapter mit Gewindenippel M13

ST-Z LAB 30 M13
3-Phasen-Busadapter mit Gewindenippel M13

ST-ZCOV/S-9000/GP
Abdeckleiste

ST-ZCUT/S-9000/T-N
Schneidewerkzeug

ST-ZSCHUKO/4230V
Steckdosenadapter für 3-Phasen-Stromschiene

© LTS Licht & Leuchten GmbH · lts-light.com · Technische Änderungen vorbehalten. · Version: 20.05.2024