ST-E CAP/9004-R

Beschreibung

- Enddeckel für Einbau-Stromschiene
- Material: Polycarbonat
- werkzeuglose Einrastbefestigung

Abmessungen / Gewichte

Breite	52 mm
Höhe	38 mm
Nettogewicht	0.01 kg
Bruttogewicht	0.01 kg
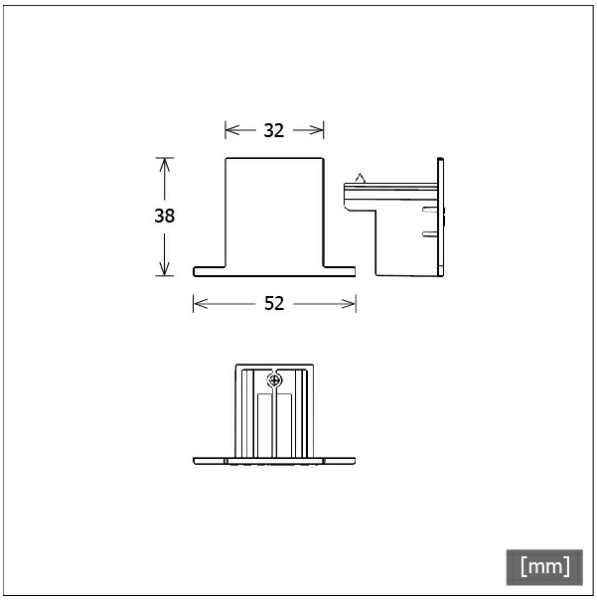
Farbe	Artikelnummer	EAN
schwarz	660328	4043544691484
weiß	660329	4043544691491