ST-E L/PE-OUT/9012

Beschreibung

- L-Verbinder mit Polarität außen und Einspeisung
- Material: Polycarbonat
- kupferlegierte Kontakte
- max. elektrische Belastung: Wechselstromnetz 3.6 kVA, Drehstromnetz 3 x 3.6 kVA = 10.8 kVA
- Nennstrom und Nennspannung: 16 A / 440 V (1 A / 50 V AC FELV)
- werkzeuglose Einrastbefestigung
- Schraubkontakte

Abmessungen / Gewichte

Länge	100 mm
Breite	52 mm
Höhe	38 mm
Nettogewicht	0.23 kg
Bruttogewicht	0.25 kg
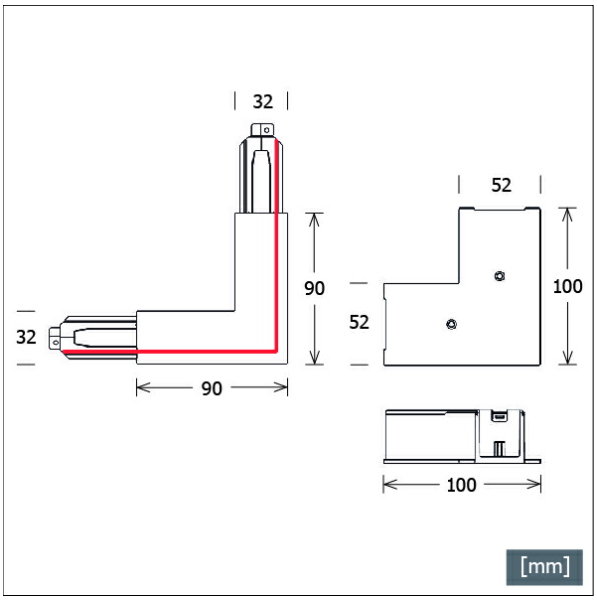
Farbe	Artikelnummer	EAN
schwarz	660343	4043544691637
weiß	660344	4043544691644