ST-E MONO/9000-BPU-D

Beschreibung

- Einbau-Monopoint mit Busoption geeignet für 3-Phasen-Stromschienenadapter
- Material: Polycarbonat
- Nennstrom und Nennspannung: 10 A / 250 V (1 A / 50 V AC FELV)
- kupferlegierte Kontakte
- mechanische Belastung: max. 50 N
- einstellbare Deckenstärke über Stahlfedern
- Schraubkontakte mit Mutter

Abmessungen / Gewichte

Außendurchmesser	144 mm
Höhe	67 mm
Ausschnittsmaß (Ø)	130 mm
Deckenstärke	1.0 - 30.0 mm
Einbautiefe	70 mm
Nettogewicht	0.24 kg
Bruttogewicht	0.26 kg
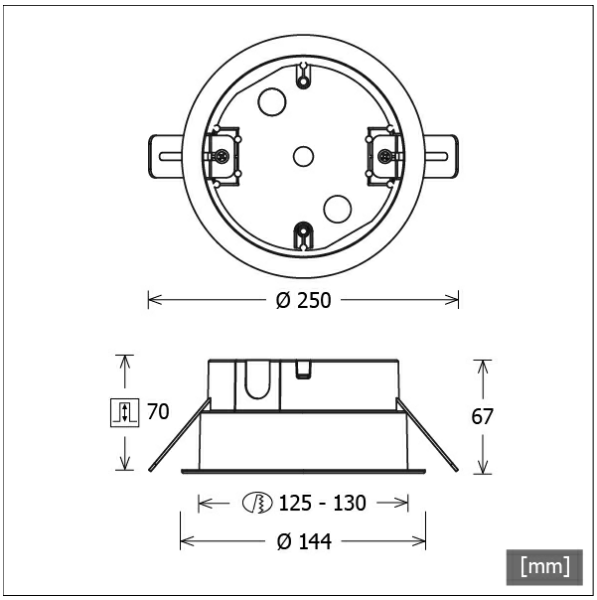
Farbe	Artikelnummer	EAN
schwarz	660361	4043544691811
weiß	660362	4043544691828