ST-E S/S-9000-313

Beschreibung

- Aufhängebügel für Seilabhängungen
- Schraube und Mutter inklusive
- Material: Aluminium

Abmessungen / Gewichte

Länge	25 mm
Breite	24 mm
Höhe	20 mm
Nettogewicht	0.01 kg
Bruttogewicht	0.02 kg
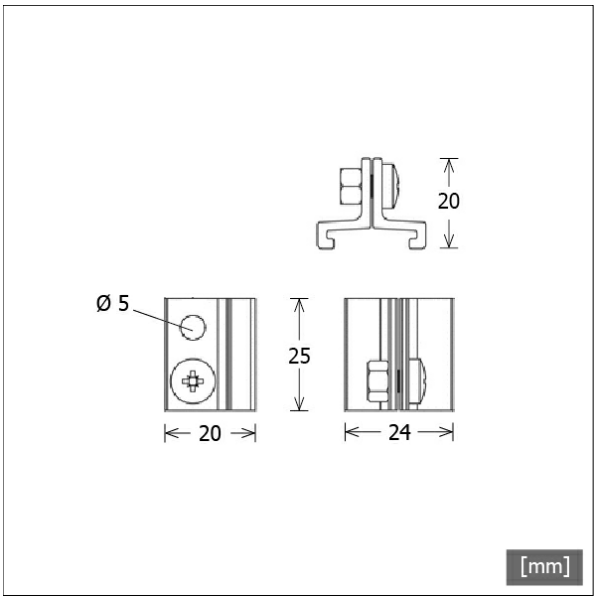
Farbe	Artikelnummer	EAN
alu	662789	4043544718532