Einbaustrahler · Vario Professional

# VFCPL 710.20/B

| Farbe | Artikelnummer | EAN |
|---|---|---|
| silber | 634746 | 4043544369390 |
| weiß | 634747 | 4043544369406 |
| schwarz | 646219 | 4043544526878 |

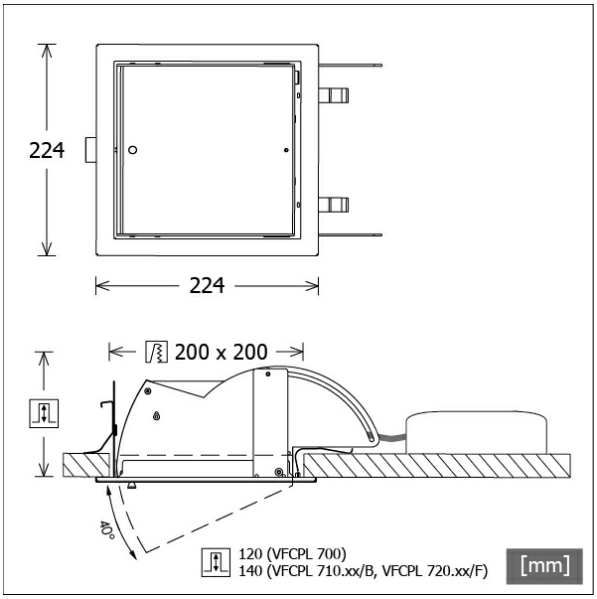


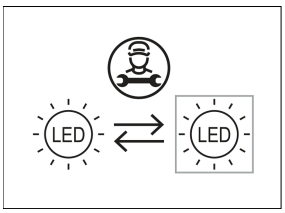


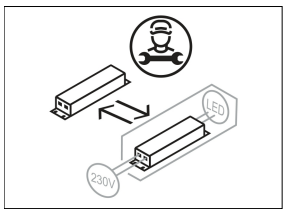


## Beschreibung

- Einbau-Wallwasher mit asymmetrischer Lichtverteilung für gleichmäßige Spezialbeleuchtung von Backwaren
- Leuchteneinheit 40° ausschwenkbar (stufenlose Positionsarretierung)
- hohe Wartungsfreundlichkeit
- keine UV- und Wärmestrahlung
- Wärmemanagement mit Passivkühlung (Kühlkörper aus Aluminium)
- entspiegelter Mattreflektor aus Aluminium für maximale Lichtausbeute und optimale Entblendung
- Leuchteneinheit aus Aluminium
- Einbaurahmen aus Stahlblech
- weiß bedrucktes ESG-Dekoglas (einfaches Öffnen über Feststellschraube)
- werkzeugloser Deckeneinbau mit Schnellspannfedern (automatische Anpassung der Deckenstärke)
- Anschluss an Betriebsgerät über Leuchtenkabel mit Mini-Clamp Steckverbindung
- Betriebsgerät (LED-Konverter) inklusive (Platzierung extern)

## Hinweise

Mindesteinbauraum BR07 = L 700 x B 400 x H 140 mm.

## Standardoptionen

2700 K · 3000 K · 4000 K · DALI

## Sonderoptionen

RAL · MEAT · PRODUCE · BETON EINBAU

## Lichttechnik / Normen

| | |
|---|---|
| **Leuchtmittel** | LED Spot Bakery / CRI 82 |
| **EPREL Lichtquellen** | 832579 |
| **Lebensdauer** | L90 B50 50.000 h<br>L80 B50 100.000 h<br>L80 B20 50.000 h |
| **Systemleistung** | 36.0 W |
| **Leuchten-Lichtstrom** | 3740 lm |
| **Systemeffizienz** | 103.88 lm/W |
| **Moduleffizienz** | 109.90 lm/W |
| **UGR Klasse** | ≤28 |
| **Versorgungsspannung** | 220 - 240 V / 50 - 60 Hz |
| **Schutzklasse** | III |
| **Schutzart** | IP20 |

## Abmessungen / Gewichte

| | |
|---|---|
| **Länge** | 224 mm |
| **Breite** | 224 mm |
| **Höhe** | 125 mm |
| **Ausschnittsmaß (LxB))** | 200 x 200 mm |
| **Deckenstärke** | 5.0 - 30.0 mm |
| **Einbautiefe** | 140 mm |
| **Nettogewicht** | 2.82 kg |
| **Bruttogewicht** | 2.96 kg |

© LTS Licht & Leuchten GmbH · lts-light.com · Technische Änderungen vorbehalten. · Version: 20.05.2024

# VFCPL 710.20/B

**VFCPL 710.20/B**

Vario Professional (1xLED 36W BAKERY 3740lm)

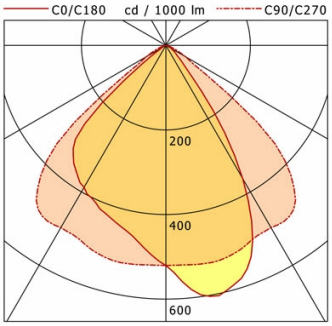


| | C0 | C90 | C180 | C270 |
|---|---|---|---|---|
| 0° | 521 | 521 | 521 | 521 |
| 15° | 592 | 523 | 438 | 523 |
| 30° | 364 | 498 | 388 | 498 |
| 45° | 51 | 410 | 291 | 410 |
| 60° | 14 | 53 | 12 | 53 |
| 75° | 4 | 8 | 6 | 8 |
| 90° | 0 | 0 | 0 | 0 |

cd / 1000 lm

LDC unsuitable for cone representation.
Asymetric LDC.

| | |
|---|---|
| **η** | LED |
| Efficiency | 104 lm/W |
| Direct/Indirect | ↓ 100% / ↑ 0% |
| System Power | 36 W |
| **UGR** | X=4H, Y=8H |
| Reflection factors | 70/50/20 |
| UGR C0/C180 | 19.8 |
| UGR C90/C270 | 27.1 |
| CIE Flux Codes | 70 97 100 100 100 |
| Ra/CRI | --- |

LTS