ZB-OR-R SENSOR

Farbe	Artikelnummer	EAN
weiß	659446	4043544786425
schwarz	660026	4043544792198

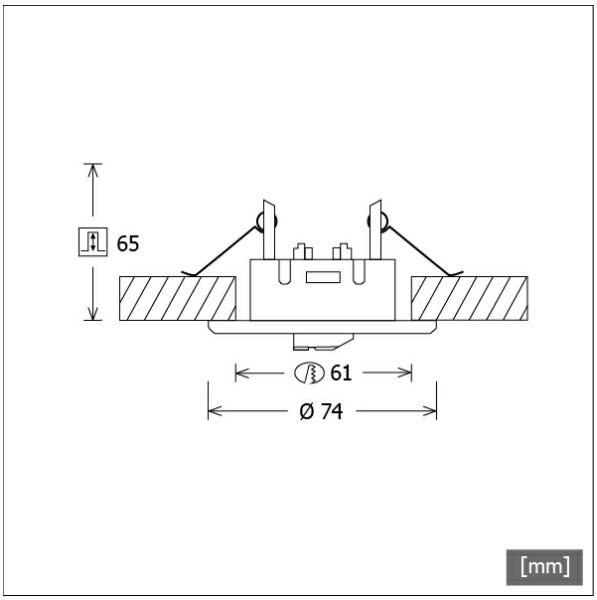

Beschreibung

- Organic Response Sensor für Einbaumontage
- Sensor mit innovativer Anwesenheits-/Tageslichterkennung und integriertem DALI PS3
- Sensoren kommunizieren untereinander über proprietäre IR-Kommunikation
- RF-Mesh-Kommunikation zwischen Sensor und Gateway
- Gehäuse aus Kunststoff
- HF-Frequenzband: 2.4 GHz
- Dimmung: logarithmisch
- mögliche Anzahl anschließbarer DALI-Treiber an eine (1) Versorgungseinheit: max. 12
- Knoten-zu-Knoten Kommunikation, Datenprotokoll: Wirepas - Wireless HF
- HF-Reichweite (Knoten zu Knoten): 8 m - non LOS (max)
- Erfassungsbereich: 2.7 m Einbauhöhe - 5 m Durchmesser am Boden
- Umgebungstemperatur: 0 - 55 °C
- werkzeugloser Deckeneinbau mit Schnellspannfedern (automatische Anpassung der Deckenstärke)
- konfektionierte Anschlussleitung (weiß, Länge: 3200 mm)

Lichttechnik / Normen

Schutzart	IP20

Abmessungen / Gewichte

Außendurchmesser	74 mm
Höhe	45 mm
Deckenstärke	30.0 - 30.0 mm
Einbautiefe	65 mm
Nettogewicht	0.14 kg
Bruttogewicht	0.18 kg

© LTS Licht & Leuchten GmbH · lts-light.com · Technische Änderungen vorbehalten. · Version: 20.05.2024