Montageanweisung / *Installation Instruction*

Notlichtbatterie

Emergency Lighting Battery

970313
28/03/22

RoHS

D

- ⚠ Anschluss darf nur von Fachpersonal durchgeführt werden.
- ⚠ Nach Anschluss der Notlichtbatterie muss die Leuchte innerhalb von „4 Wochen“ in Betrieb gehen, da ansonsten die Batterie durch die Tiefenentladung zerstört wird.
- Bei Betrieb hat die LED Dauerlicht.
  Bei Störung blinkt die LED.
- Die Kompaktleuchtstofflampe brennt im Notbetrieb mit reduzierter Leistung weiter. Zur Aufladung muss eine Dauerphase anliegen.
- Aufladezeit: 80 % der Kapazität in 20 Stunden
- Die folgenden Abbildungen zeigen den Anschluss der Notlichtbatterie.

GB

- ⚠ *Connection must only be done by professionals.*
- ⚠ *After connecting the emergency lighting battery, the light must go into operation within "4 weeks", otherwise the battery will be destroyed by deep discharge.*
- *During operation, the LED is permanently lit. LED flashes in the event of a malfunction.*
- *The compact fluorescent lamp continues to burn in emergency mode with reduced power. A continuous phase must be present for charging.*
- *Charging time: 80% of capacity in 20 hours*
- *The following illustrations show the connection of the emergency lighting battery.*

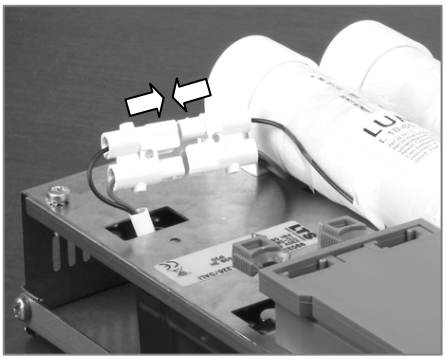

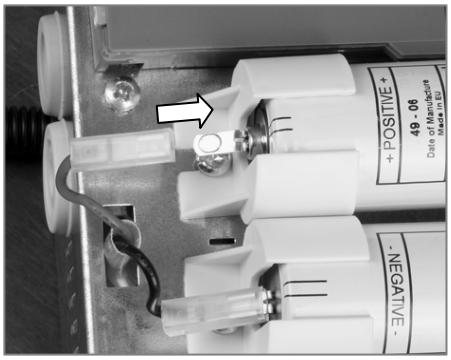

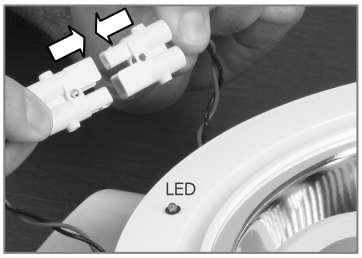

Hinweise / *Instructions*

LTS Leuchten / *LTS Luminaires*

818278
28/04/22

D

Kontaktdaten:

Hersteller:
LTS Licht und Leuchten GmbH
Waldesch 24
88069 Tettnang
Germany

Energieeffizienz:

Diese Leuchte enthält eine Lichtquelle der Energieeffizienzklasse:

GB

Contact Details:

Great Britain market imported by:
Fagerhult Lighting Ltd.
33-34 Dolben Street
SE1 0UQ London
United Kingdom

Energy Efficiency:

This luminaire contains a light source of the energy efficiency class:

>>Typenschild / *type plate* <<

Allgemeine Hinweise:

- Lesen Sie alle Hinweise und Anweisungen sorgfältig durch, bevor sie die Leuchte installieren.
- Archivieren Sie die Hinweisblätter und Montageanweisungen.
- Zerbrochene oder beschädigte Schutz- und Acrylgläser sind zu ersetzen.

- Der Austausch der LED-Lichtquelle oder des Betriebsgerätes darf nur durch autorisiertes Fachpersonal erfolgen.

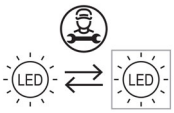

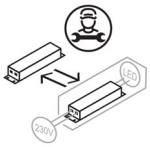

- Für Stromschienenmontage beiliegende Montageanweisung für Adapter beachten.
- Für Drahtseil- oder Pendelabhängung ggfs. separate Montageanweisung beachten.

General Instructions:

- *Read all of these notes and instructions before installing the luminaire.*
- *Store the notes and instructions.*
- *Broken or damaged safety and acrylic glasses have to be replaced.*

- *The LED light source or the ballast must only be replaced by authorised specialist personnel.*

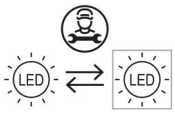

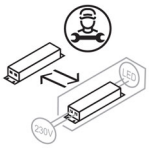

- *For contact track mounting consider enclosed installation instruction for adapter.*
- *For wire-rope or pendant suspension consider separate installation instruction, if necessary.*

Sicherheitshinweise:

- **Vor Durchführung von Arbeiten jeglicher Art an einer Leuchte, z.B. Reinigung, Schutzglaswechsel, Leuchtmittelwechsel, usw., Stromversorgung abschalten und Leuchte abkühlen lassen.**
- Angaben zur eingeschränkten Verwendung, Montage usw., sind der entsprechenden Montageanweisung, dem Leuchtenaufdruck oder den Leuchtenetiketten zu entnehmen.
- **Niemals direkt in den Lichtstrahl der Leuchte blicken.**
- Die Inbetriebnahme von Leuchten mit fehlenden Abdeckungen/Schutzgläsern, beschädigten Anschlussleitungen oder Drahtseilabhängungen ist verboten. Sie müssen vom Hersteller, Servicedienstleister oder von qualifiziertem Personal ersetzt werden, um Gefahren zu vermeiden.

Safety Instructions:

- ***Before doing any work on the luminaire, for example cleaning or replacing of safety and acrylic glasses, etc., the electrical power must be disconnected and the luminaire has to be cooled down.***
- *Information to restricted use, installation etc. can be taken from the corresponding installation instruction, the imprint on the luminaire or the labels.*
- ***Do not look directly into the light beam of the luminaire.***
- *If covers or safety glasses are missing, external flexible cables or cords (wire-rope suspensions) of this luminaire are damaged, it shall be exclusively replaced by the manufacturer or his service agent or a similar qualified person in order to avoid a hazard.*

nächste Seite
next page

D

Montage:

- Montage darf nur von Fachkräften durchgeführt werden.
- LTS Leuchten sind gemäß der angegebenen Schutzart IPxx zu verwenden. Sie dürfen nur für Beleuchtungszwecke eingesetzt werden. Beachten Sie bei der Montage die jeweils gültigen nationalen Unfallverhütungsvorschriften.
- Montage darf nur an tragfähigen Konstruktionen, Decken oder Wänden aus nicht brennbaren Baustoffen erfolgen.
- Die Montage von Pendel- oder Anbauleuchten muss an allen dafür vorgesehenen Befestigungslöchern, gemäß Bohrplan oder Kennzeichnung in der entsprechenden Montageanweisung, mit geeigneten Schrauben erfolgen.
- Leuchten müssen außerhalb des Handbereichs montiert werden.
- Der Mindestabstand von Leuchtenteilen zu Gardinen oder brennbarem Material muss mindestens 15 cm betragen.
- Leuchte oder Versorgungseinheit nicht mit Wärmedämm-Material abdecken.

Elektrischer Anschluss:

- ⚠ **Netzanschluss (Versorgungsspannung siehe Etikettierung) muss bauseitig gemäß der geforderten Schutzart und Schutzklasse vorhanden sein. Netzanschluss darf nur von Elektrofachkräften durchgeführt werden. Örtliche Vorschriften beachten.**
- Anschlussleitungen nicht über Leuchte oder Versorgungseinheit führen.

Reinigungshinweise:

- Die regelmäßige Reinigung von Leuchten wird empfohlen. Die dafür vorgesehenen Zeitintervalle sind abhängig vom Montageort, von der Montagesituation und den Umgebungsbedingungen. Gläser und Leuchten müssen vor Montage gründlich gereinigt werden.
- **Vor Durchführung von Reinigungsarbeiten, Stromversorgung abschalten und Leuchte abkühlen lassen.**
- **Reinigung von Leuchtengehäusen:**
  Verwenden Sie zur Reinigung des Leuchtengehäuses ein weiches angefeuchtetes Tuch.
- **Reinigung von LED-Leuchtflächen, Acrylgläsern und Kunststoffflächen:**
  Leuchtflächen und Acrylgläser sind druck- und kratzempfindlich. Nur Alkoholfreie, pH-neutrale und nichtscheuernde Reinigungsmittel verwenden. Verwenden Sie zur Reinigung ein weiches Tuch.
- **Reinigung von Echtglas:**
  Zur Reinigung kein Scheuermittel oder säurehaltiges Putzmittel verwenden. Reinigung laut Hersteller mit Mikrofasertuch.
- **Reinigung von Reflektoren:**
  Reflektoren sind kratzempfindlich. Nur pH-neutrale und nichtscheuernde Reinigungsmittel verwenden. Verwenden Sie zur Reinigung der Reflektoren ein weiches Tuch. Reflektoren von innen nach außen reinigen.

GB

Mounting:

- *Mounting have only be performed by qualified personnel.*
- *LTS luminaires are only useable according the indicated type of protection IPxx. They are useable only for the purpose of lighting. When installing consider the relevant national accident prevention regulations.*
- *Luminaires must only be mounted on constructions or ceilings of flame retardant materials designed to take the weight.*
- *The mounting of pendant or surface-mounted luminaires have to be done on all provided fixing holes with suitable screws, according to the drilling plan or marking in the corresponding installation instruction.*
- *The luminaires have to be installed outside the hand area.*
- *Do not install any fixture assembly closer than 15 cm from any curtain or similar combustible material.*
- *Do not cover luminaire or ballast with warmth insulation material.*

Electrical Connection:

- ⚠ ***Mains connection (supply voltage see labelling) must be provided on-site according the required protection type and class. Mains Connection must only be done by qualified electricians. Consider local regulations.***
- *Do not lead the connecting lines across the luminaire or ballast.*

Cleaning Instructions:

- *Periodic cleaning of luminaires is recommended. The required time intervals depend on the mounting location, the mounting situation and the ambient conditions. Glasses and luminaires have to be thoroughly cleaned before mounting.*
- ***Before cleaning the luminaire, the power supply must be switched off and the luminaire has to be cooled down.***
- ***Cleaning of luminaire housings:***
  For cleaning of the luminaire housing use a soft and damp cloth.
- ***Cleaning of LED lighting surfaces, acrylic glasses and plastic surfaces:***
  Lighting surfaces and acrylic glasses are pressure- and scratch-sensitive. Use only alcohol-free, pH-neutral and non-abrasive cleaning agent. For cleaning plastic surfaces use a soft cloth.
- ***Cleaning of genuine glass:***
  For cleaning do not use abrasive cleaners or acidic cleaning agents. The manufacturer recommends cleaning with microfibre cloth.
- ***Cleaning of reflectors:***
  Reflectors are scratch-sensitively. Use only pH-neutral and non-abrasive cleaning agent. For cleaning the reflectors use a soft cloth. Clean reflectors from inside to the inside out.

Montageanweisung / *Installation Instruction*

970575
05/30/22

Lichtkanal 070 LK-P 070.001…

Anbau & Pendel / *Surface-mounted & Suspended*

RoHS UK CA CE IP40

D

- **Beachten Sie folgende Montageanweisungen und Hinweise:**
  970337 Hinweisblatt für Leuchtstoffröhren
  818278 Allgemeines Hinweisblatt für LED-Leuchten
  827473 Montageanweisung für AOV Abschirmfolie
  Beigelegte Montageanweisungen für Verbinder, Abhängungen (Drahtseil, Kette, usw.), Wandhalter, Beton- und Trimless-Einbau beachten.
  Deckenmontage siehe Detail ❶ (Rückseite).
- **Immer zuerst Profile ohne Lichteinsätze montieren und danach Verbinder mit Exzentern festziehen.**
- **IP40 gilt nur in Verbindung mit montiertem Acrylglasprofil.** Die thermische Längenausdehnung des Aluminiumprofils beträgt bei dT = 10 Kelvin 0.3 mm pro Meter.

GB

Consider the following installation instructions and notes:
970337 notes for fluorescent tubes
818278 general notes for LED luminaires
827473 installation instruction for AOV shielding foil
Consider the enclosed installation instructions for connectors, suspensions (wire-rope, chain, etc.), wall bracket, concrete and trimless mounting.
Ceiling mounting see detail ❶ (on the back).

First mount profiles without light-inserts and then fix the mechanical connectors with eccentrics.

IP40 only applies in with mounted acrylic glass profile. *The linear thermal expansion of the aluminium profile is about 0.3 mm per meter at dT = 10 Kelvin.*

LK-LED 070...
Zusammenbau mit LED Lichteinsätzen
assembly with LED light-inserts

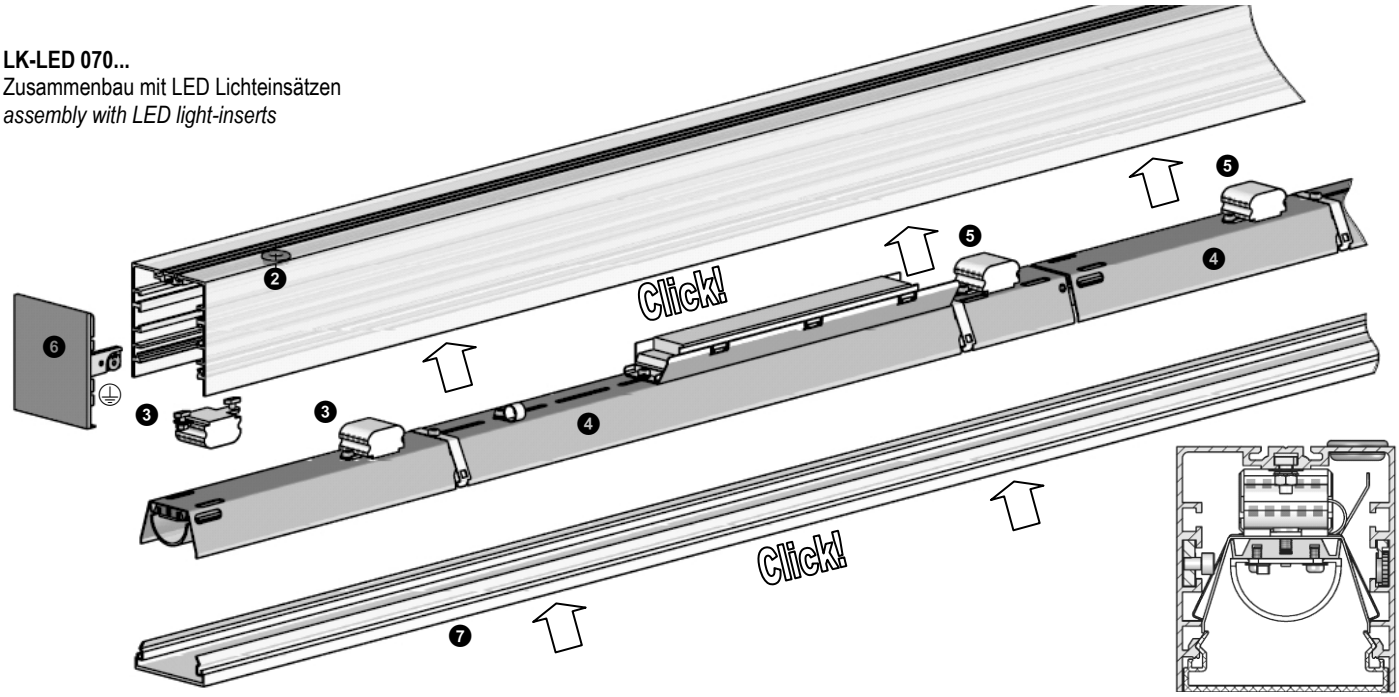

LK-T16 070...
Zusammenbau mit T16 Lichteinsätzen
assembly with T16 light-inserts

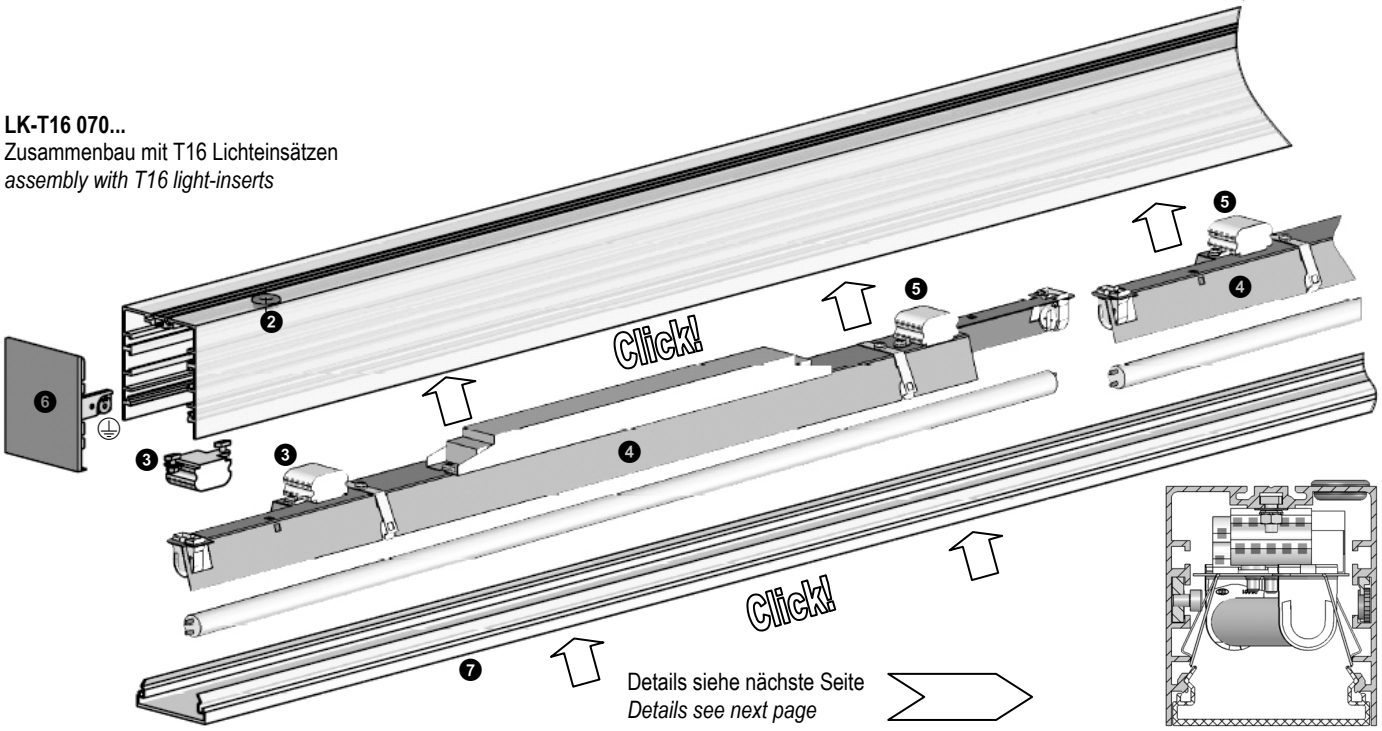

Details siehe nächste Seite
Details see next page

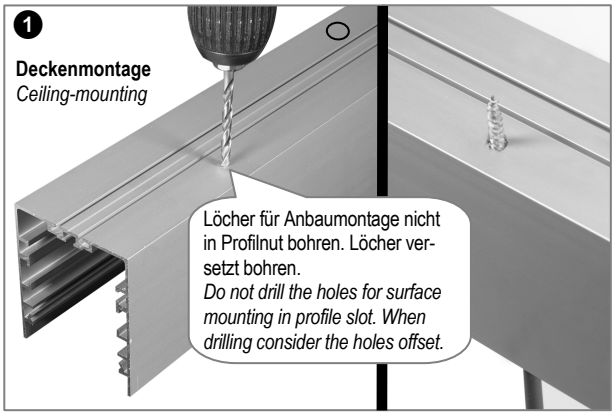
1
Deckenmontage
Ceiling-mounting
Löcher für Anbaumontage nicht in Profilnut bohren. Löcher versetzt bohren.
Do not drill the holes for surface mounting in profile slot. When drilling consider the holes offset.

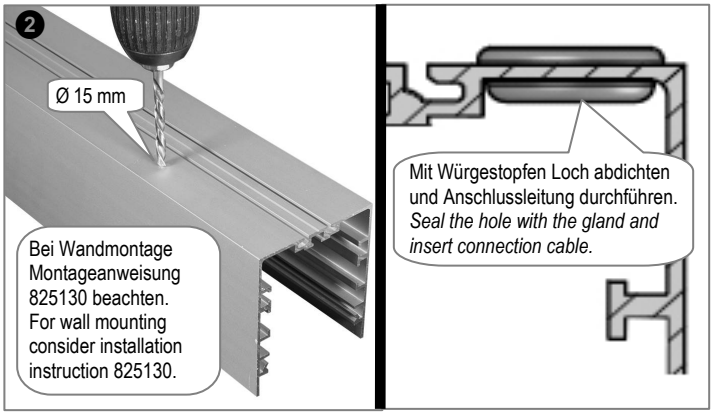
2
Ø 15 mm
Bei Wandmontage Montageanweisung 825130 beachten.
For wall mounting consider installation instruction 825130.
Mit Würgestopfen Loch abdichten und Anschlussleitung durchführen.
Seal the hole with the gland and insert connection cable.

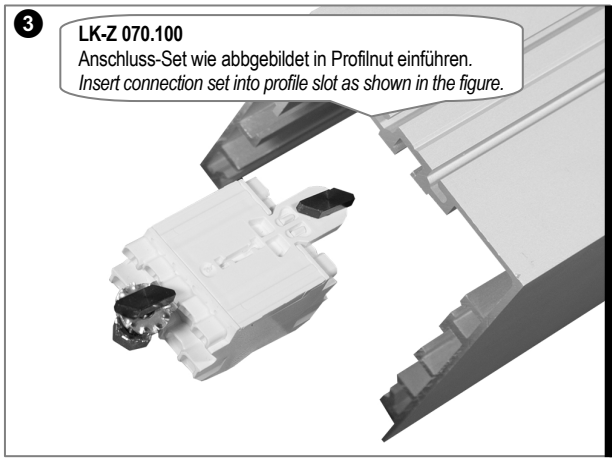
3
LK-Z 070.100
Anschluss-Set wie abbgebildet in Profilnut einführen.
Insert connection set into profile slot as shown in the figure.

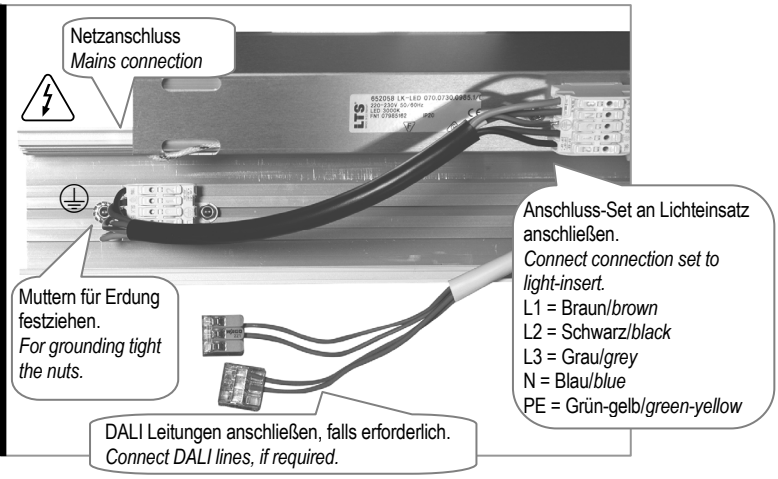
Netzanschluss
Mains connection
Muttern für Erdung festziehen.
For grounding tight the nuts.
Anschluss-Set an Lichteinsatz anschließen.
Connect connection set to light-insert.
L1 = Braun/brown
L2 = Schwarz/black
L3 = Grau/grey
N = Blau/blue
PE = Grün-gelb/green-yellow
DALI Leitungen anschließen, falls erforderlich.
Connect DALI lines, if required.

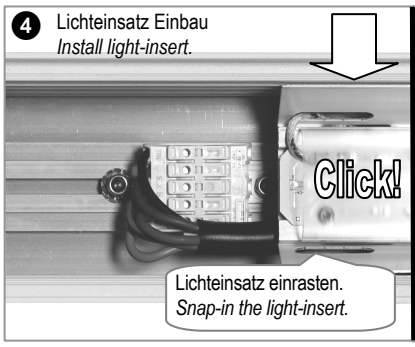
4
Lichteinsatz Einbau
Install light-insert.
Click!
Lichteinsatz einrasten.
Snap-in the light-insert.

Lichteinsatz Ausbau
Remove light-insert
Mit geeignetem Werkzeug Federn eindrücken und Lichteinsatz herausnehmen.
Press the springs with suitable tool and remove the light-insert.

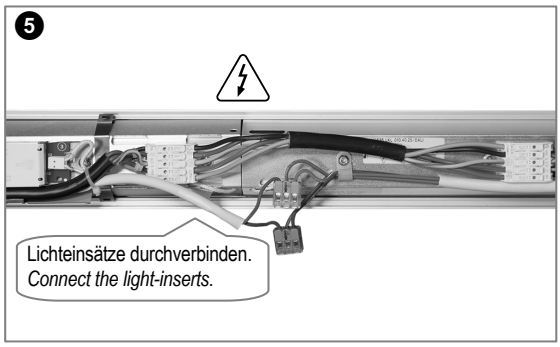
5
Lichteinsätze durchverbinden.
Connect the light-inserts.

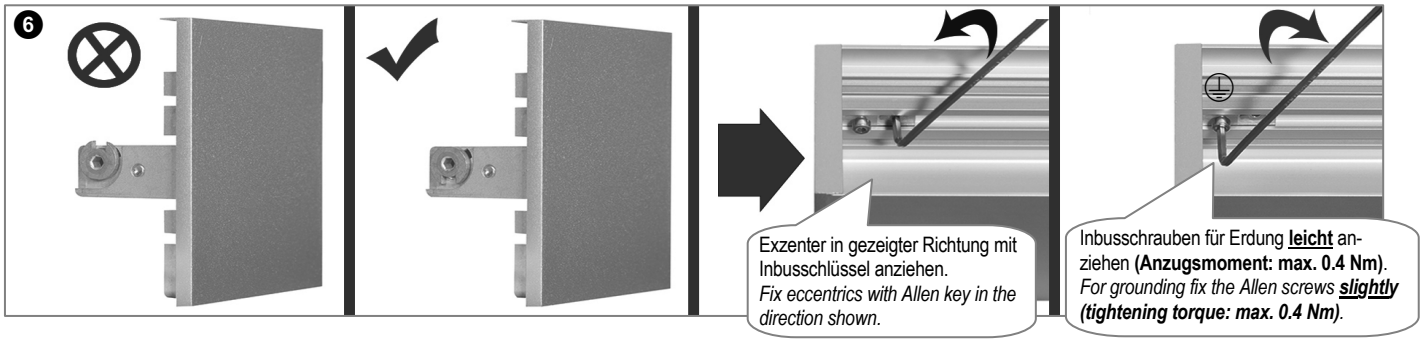
6
Exzenter in gezeigter Richtung mit Inbusschlüssel anziehen.
Fix eccentrics with Allen key in the direction shown.
Inbusschrauben für Erdung leicht anziehen (Anzugsmoment: max. 0.4 Nm).
For grounding fix the Allen screws slightly (tightening torque: max. 0.4 Nm).

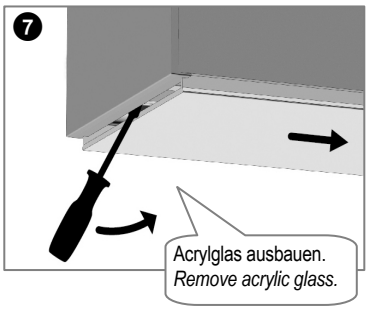
7
Acrylglas ausbauen.
Remove acrylic glass.

STRL-LK-Z 070-060.102.00
Verbinder wie abgebildet in Profil schieben.
Insert connectors into profile as shown in the figure.
Alle Exzenter mit Inbusschlüssel so anziehen, dass sich Profile zusammenziehen.
For tightening of the profiles fix all eccentrics with Allen key.
Alle Inbusschrauben für Erdung leicht anziehen (Anzugsmoment: max. 0.4 Nm).
For grounding fix all Allen screws slightly (tightening torque: max. 0.4 Nm).

Montageanweisung / *Installation Instruction*

825011
30/05/22

Lichtkanal 070 LK-P 070.002…

Einbau Gipskarton / *Plaster Board Recessed*

RoHS UK CA CE IP40

D

- **Beachten Sie folgende Montageanweisungen und Hinweise:**
  970337 Hinweisblatt für Leuchtstoffröhren
  818278 Allgemeines Hinweisblatt für LED-Leuchten
  827473 Montageanweisung für AOV Abschirmfolie
  Beigelegte Montageanweisungen für Verbinder, Beton- und Trimless-Einbau beachten. Einbaumontage siehe Detail ❶ (Rückseite).
- **IP40 gilt nur in Verbindung mit montiertem Acrylglasprofil.** Die thermische Längenausdehnung des Aluminiumprofils beträgt bei dT = 10 Kelvin 0.3 mm pro Meter.
- **Einbaulänge:** Profillänge + 2 x 3 mm (Enddeckelstärke)
  Ausschnitt: (Einbaulänge + 2 mm) x 74 mm
  Einbautiefe: 100 mm
  Deckenstärke: 6 - 25 mm
  Spannbügelweite: max. 220 mm

GB

Consider the following installation instructions and notes:
970337 notes for fluorescent tubes
818278 general notes for LED luminaires
827473 installation instruction for AOV shielding foil
Consider the enclosed installation instructions for connectors, concrete and trimless mounting. Recessed mounting see detail ❶ (on the back).

IP40 only applies in with mounted acrylic glass profile. *The linear thermal expansion of the aluminium profile is about 0.3 mm per meter at dT = 10 Kelvin.*
Recessed length: *profile length + 2 x 3 mm (thickness of end covers)*
Cut-out: *(recessed length + 2 mm) x 74 mm*
Installation depth: *100 mm*
Ceiling thickness: *6 - 25 mm*
Required clamps space: *max. 220 mm*

LK-LED 070...
Zusammenbau mit LED Lichteinsätzen
assembly with LED light-inserts

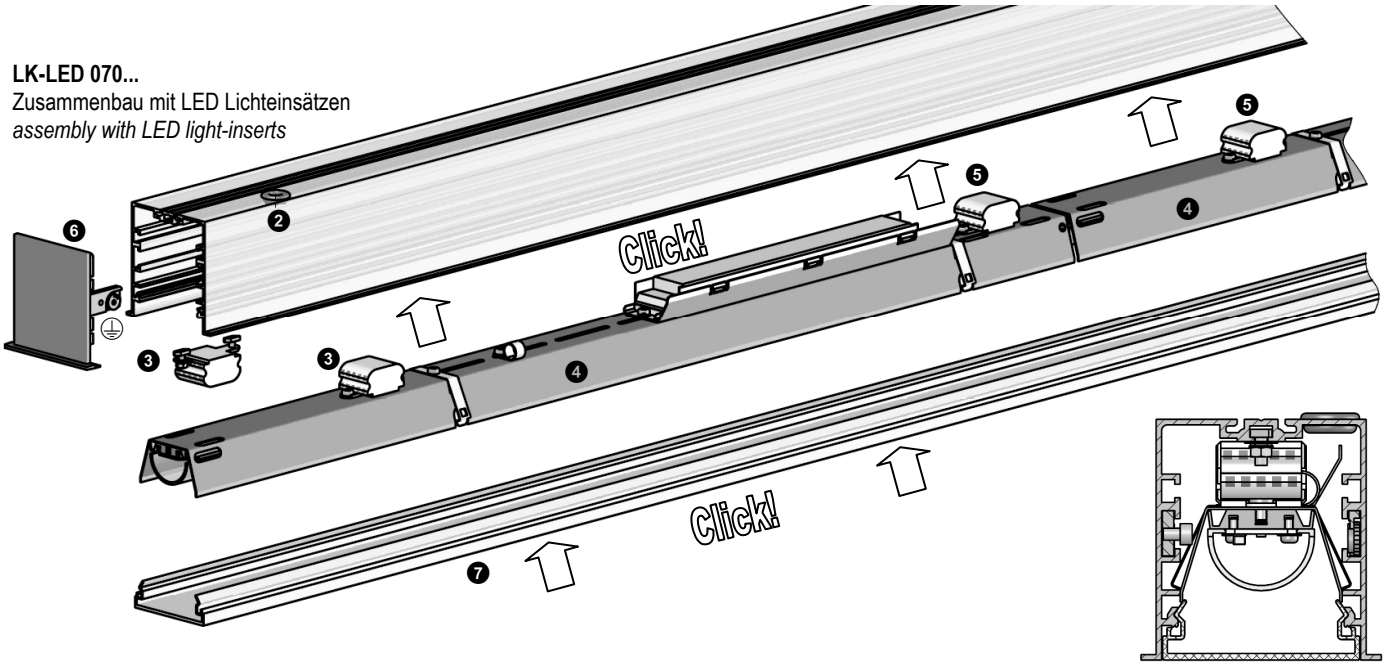

LK-T16 070...
Zusammenbau mit T16 Lichteinsätzen
assembly with T16 light-inserts

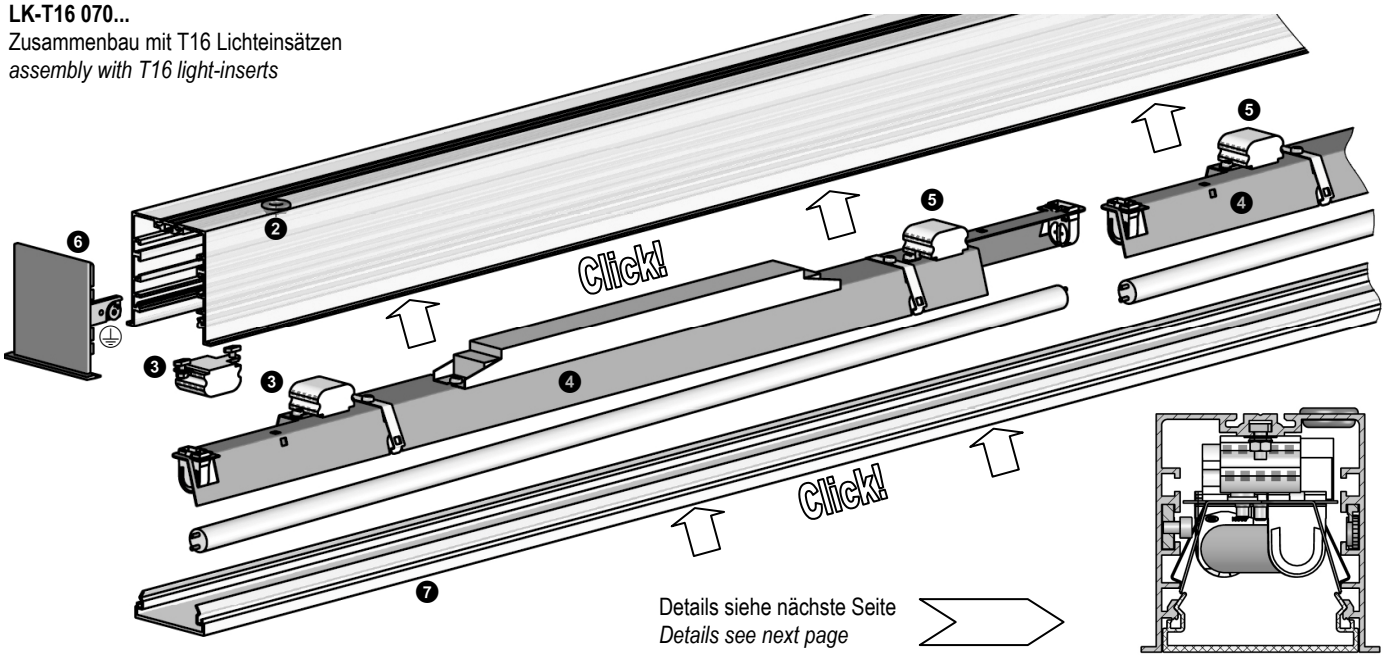

Details siehe nächste Seite
Details see next page

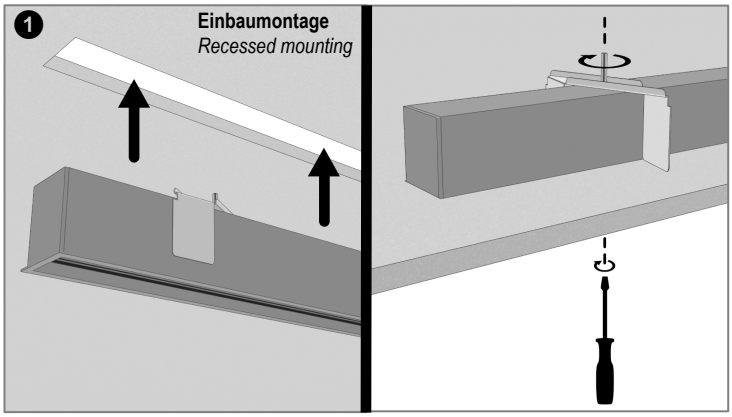
1
Einbaumontage
Recessed mounting

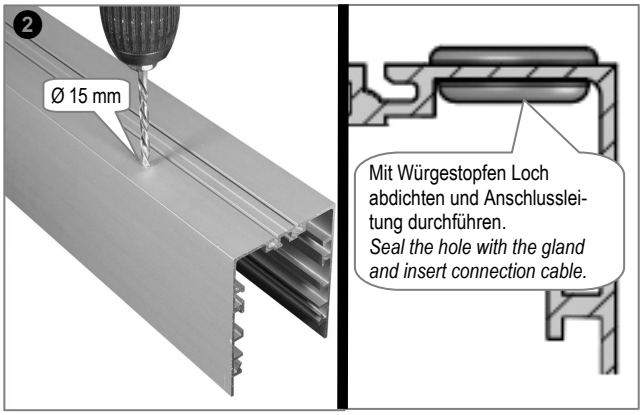
2
Ø 15 mm
Mit Würgestopfen Loch abdichten und Anschlussleitung durchführen.
Seal the hole with the gland and insert connection cable.

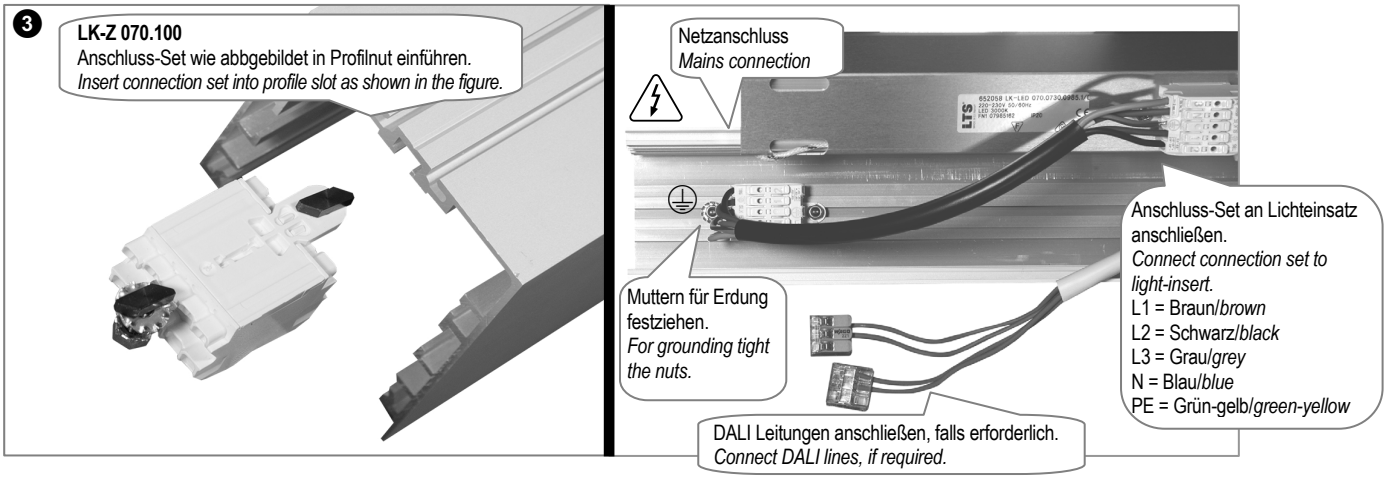
3
LK-Z 070.100
Anschluss-Set wie abbgebildet in Profilnut einführen.
Insert connection set into profile slot as shown in the figure.
Netzanschluss
Mains connection
Muttern für Erdung festziehen.
For grounding tight the nuts.
Anschluss-Set an Lichteinsatz anschließen.
Connect connection set to light-insert.
L1 = Braun/brown
L2 = Schwarz/black
L3 = Grau/grey
N = Blau/blue
PE = Grün-gelb/green-yellow
DALI Leitungen anschließen, falls erforderlich.
Connect DALI lines, if required.

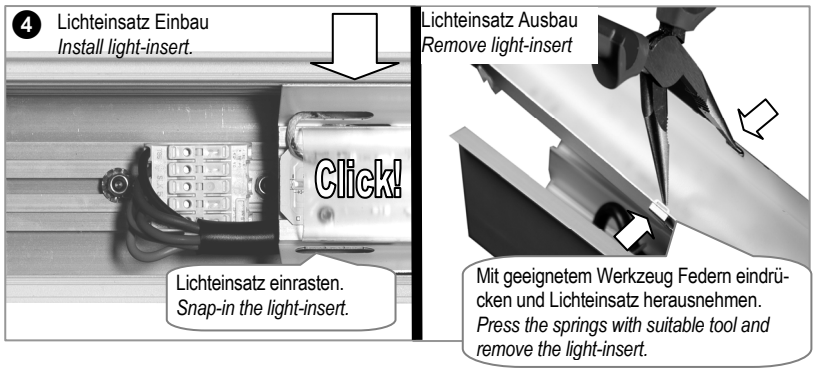
4
Lichteinsatz Einbau
Install light-insert.
Click!
Lichteinsatz einrasten.
Snap-in the light-insert.
Lichteinsatz Ausbau
Remove light-insert
Mit geeignetem Werkzeug Federn eindrücken und Lichteinsatz herausnehmen.
Press the springs with suitable tool and remove the light-insert.

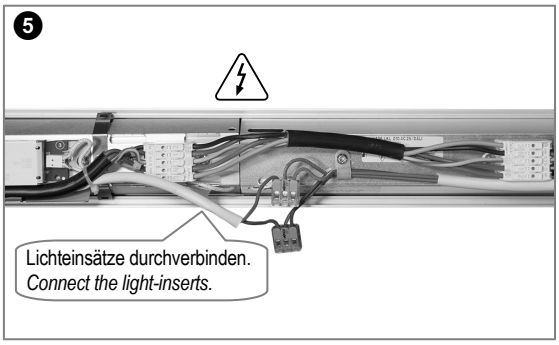
5
Lichteinsätze durchverbinden.
Connect the light-inserts.

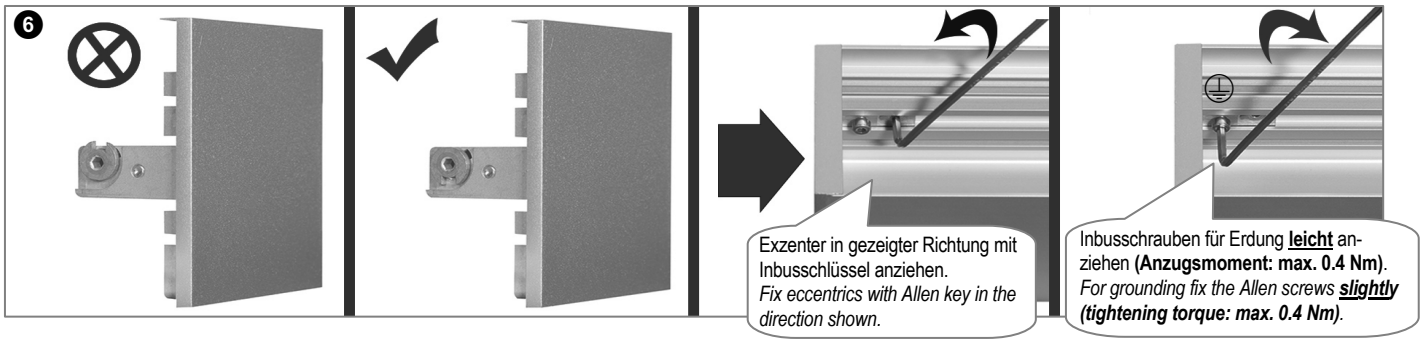
6
Exzenter in gezeigter Richtung mit Inbusschlüssel anziehen.
Fix eccentrics with Allen key in the direction shown.
Inbusschrauben für Erdung leicht anziehen (Anzugsmoment: max. 0.4 Nm).
For grounding fix the Allen screws slightly (tightening torque: max. 0.4 Nm).

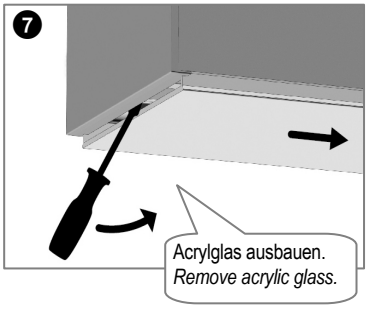
7
Acrylglas ausbauen.
Remove acrylic glass.

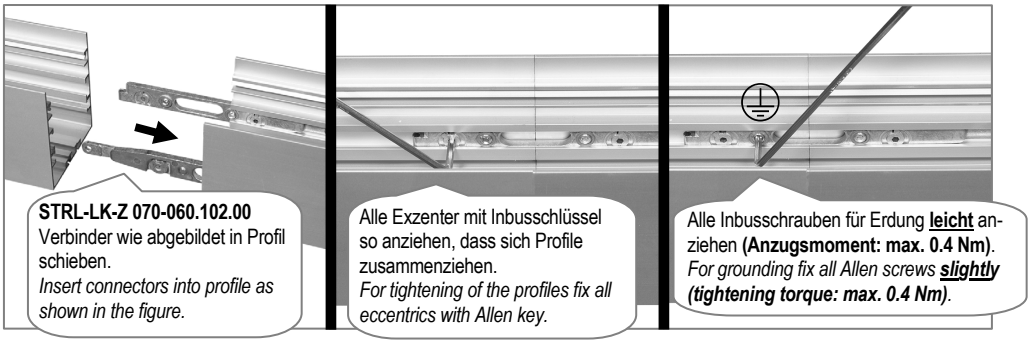
STRL-LK-Z 070-060.102.00
Verbinder wie abgebildet in Profil schieben.
Insert connectors into profile as shown in the figure.
Alle Exzenter mit Inbusschlüssel so anziehen, dass sich Profile zusammenziehen.
For tightening of the profiles fix all eccentrics with Allen key.
Alle Inbusschrauben für Erdung leicht anziehen (Anzugsmoment: max. 0.4 Nm).
For grounding fix all Allen screws slightly (tightening torque: max. 0.4 Nm).