BTN-A 301.30.50

Colori	Articolo n.	EAN
nero	650992	4043544600288
argento	650993	4043544600295
bianco	650994	4043544600301

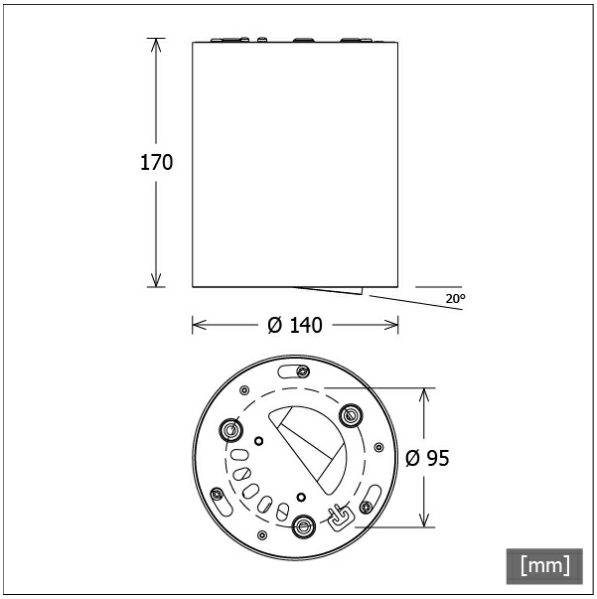

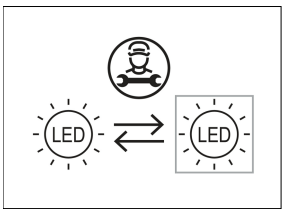

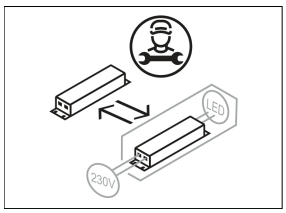

Descrizione

- plafone per illuminazione generale e d'accento
- inserto modulo girevole a 350° e direzionabile a 20°
- elevata facilità di manutenzione
- assenza di radiazioni termiche e UV
- gestione termica con raffreddamento passivo (termodispersore interno in alluminio)
- riflettore a specchio in alluminio con curva fotometrica simmetrica precisa per un'alta resa luminosa e il controllo ottimale dell'abbagliamento
- corpo cilindrico in alluminio con inserto modulo in pressofusione di zinco
- vetro di protezione trasparente
- anello di montaggio in lamiera di acciaio con chiusura a baionetta e cavo di sicurezza per fissaggio a vite
- morsetto a 5 poli
- alimentatore (convertitore LED) integrato

Opzioni standard

2700 K · 4000 K · DALI · SP · MF

Opzioni speciali

RAL · 3500 K · CRI 90 SDCM3 · BAKERY · MEAT · PRODUCE · FASHION · MinusBlue

Dati illuminotecnici / Norme

Lampade	LED Spot / CRI 80 / 3000 K
EPREL fonti luminose	848117
Durata	L90 B50 50.000 h L80 B50 100.000 h L80 B20 50.000 h
Prestazioni sistema	14.0 W
Flusso luminoso apparecchio	1370 lm
Efficienza sistema	97.85 lm/W
Efficienza del modulo	156.64 lm/W
UGR classe	≤19
Zona di fascio luminoso	Wide Flood
Angolo del fascio luminoso	47°
Tensione di alimentazione	220 - 240 V / 50 - 60 Hz
Classe di protezione	I
Tipo di protezione	IP20

Dimensioni / pesi

Diametro esterno	140 mm
Altezza	171 mm
Peso netto	2.16 kg
Peso lordo	2.38 kg

© LTS Licht & Leuchten GmbH - lts-light.com - I dati tecnici sono soggetti a modifiche. · Versione: 27.04.2024

BTN-A 301.30.50

Button 300 Surface-Mounted (1xLED 14W 830/3000K 1370lm 50 °)

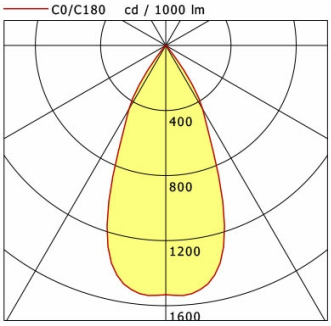

	C0	C90	C180	C270
0°	1533	1533	1533	1533
15°	1337	1337	1337	1337
30°	452	452	452	452
45°	18	18	18	18
60°	7	7	7	7
75°	5	5	5	5
90°	0	0	0	0

cd / 1000 lm

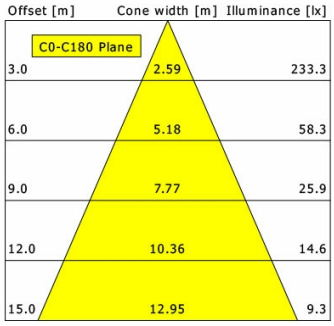

η	LED
Efficiency	98 lm/W
Direct/Indirect	↓ 100% / ↑ 0%
System Power	14 W
UGR	X=4H, Y=8H
Reflection factors	70/50/20
UGR C0/C180	18.4
UGR C90/C270	18.4
CIE Flux Codes	97 99 100 100 100
Ra/CRI	>80

LTS