JETT 154.930.35/DALI

Colori	Articolo n.	EAN
argento	665388	4043544746047
nero	665389	4043544746054
bianco	665390	4043544746061

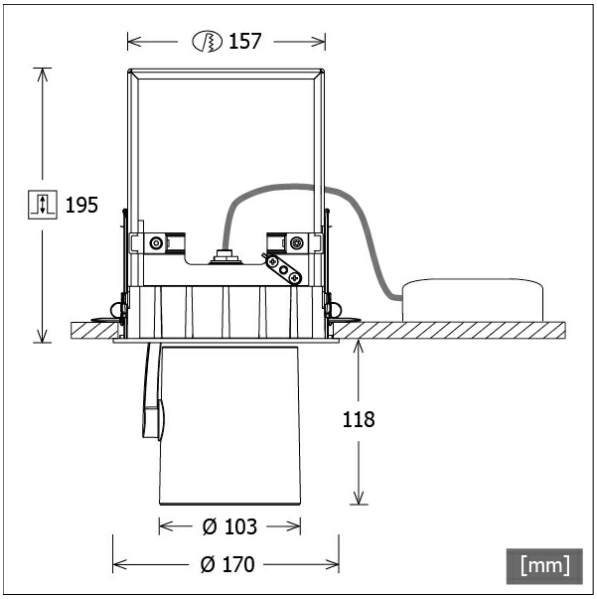

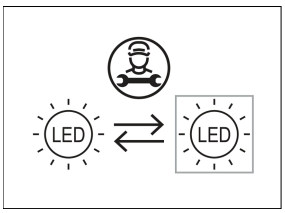

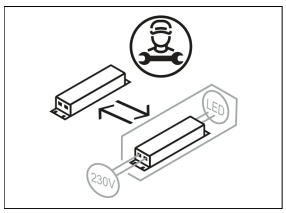

Descrizione

- faretto a incasso flessibile con testa luminosa cilindrica
- testa lampada completamente estraibile, girevole a 355° e direzionabile a 90°
- elevata facilità di manutenzione
- assenza di radiazioni termiche e UV
- testa lampada in pressofusione di alluminio
- gestione termica innovativa con raffreddamento passivo integrato
- riflettore a specchio in alluminio con curva fotometrica simmetrica precisa per un'alta resa luminosa e il controllo ottimale dell'abbagliamento
- telaio di montaggio in alluminio pressofuso e lamiera d'acciaio
- piastra di copertura per luce soffitto
- vetro di protezione trasparente
- montaggio a soffitto senza attrezzi con dispositivo automatico di serraggio (regolazione automatica dello spessore del soffitto)
- collegamento all'alimentatore tramite cavo lampada con spina integrata
- alimentatore (convertitore LED DALI, dimmerabile) incluso (posizionamento esterno)

Opzioni standard

2700 K · 4000 K · BAKERY · MEAT

Opzioni speciali

3500 K · CRI 80 SDCM3 · MEAT · PRODUCE · FASHION · TWL · MinusBlue · CASAMBI

Dati illuminotecnici / Norme

Lampade	LED Spot / CRI 90 / 3000 K
EPREL fonti luminose	860292
Durata	L90 B50 50.000 h L80 B50 100.000 h L80 B20 50.000 h
Prestazioni sistema	37.3 W
Flusso luminoso apparecchio	4250 lm
Efficienza sistema	113.94 lm/W
Efficienza del modulo	138.73 lm/W
UGR classe	≤22
Angolo del fascio luminoso	35°
Tensione di alimentazione	220 - 240 V / 50 - 60 Hz
Classe di protezione	III
Tipo di protezione	IP20

Dimensioni / pesi

Diametro esterno	170 mm
Altezza	198 mm
Dimensione foro (Ø)	157 mm
Spessore soffitto	5.0 - 50.0 mm
Profondità di incasso	195 mm
Diametro testa lampada	103 mm
Peso netto	1.91 kg
Peso lordo	2.02 kg

© LTS Licht & Leuchten GmbH - lts-light.com - I dati tecnici sono soggetti a modifiche. · Versione: 04.05.2024

JETT 154.930.35/DALI

Jett 150 (1xLED 37W 930/3000K 4250lm 35°)

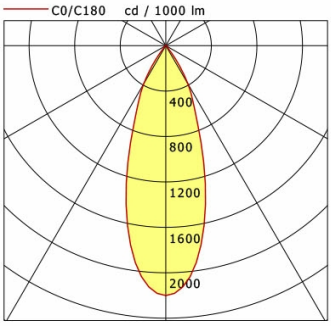

	C0	C90	C180	C270
0°	2201	2201	2201	2201
15°	1350	1350	1350	1350
30°	389	389	389	389
45°	21	21	21	21
60°	13	13	13	13
75°	7	7	7	7
90°	0	0	0	0

cd / 1000 lm

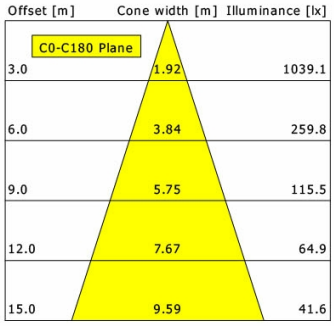

η	LED
Efficiency	115 lm/W
Direct/Indirect	↓ 100% / ↑ 0%
System Power	37 W
UGR	X=4H, Y=8H
Reflection factors	70/50/20
UGR C0/C180	22.2
UGR C90/C270	22.2
CIE Flux Codes	95 98 99 100 100
Ra/CRI	>90

LTS

Accessori

FOCUS 100.1
lente biconvessa focalizzabile per illuminazione d'accento

ZB-OR DONGLE
Organic Response Kit dongle IR

ZB-OR GATEWAY
Organic Response serie a cascata gateway IoT

ZB-OR-R SENSOR
sensore Organic Response per montaggio a incasso

ZBK 96
Aletta

ZBW 83
Frangiluce a nido d'ape

ZDAR 158.200-265
Anello di compensazione per fori di 200 - 265 mm

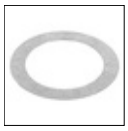

ZDVR 0157
Anello per rinforzo a soffitto

© LTS Licht & Leuchten GmbH - lts-light.com - I dati tecnici sono soggetti a modifiche. · Versione: 04.05.2024