ST-Z LA 30

Descrizione

- adapter for 3-circuit contact track
- alloggiamento in policarbonato
- capacità portante: 5 kg
- bloccaggio meccanico
- selettore di fase
- contatti in lega di rame

Dimensioni / pesi

Lunghezza	72 mm
Larghezza	32 mm
Altezza	42 mm
Peso netto	0.04 kg
Peso lordo	0.04 kg

Colori	Articolo n.	EAN
nero	662667	4043544717153
bianco	662668	4043544717160

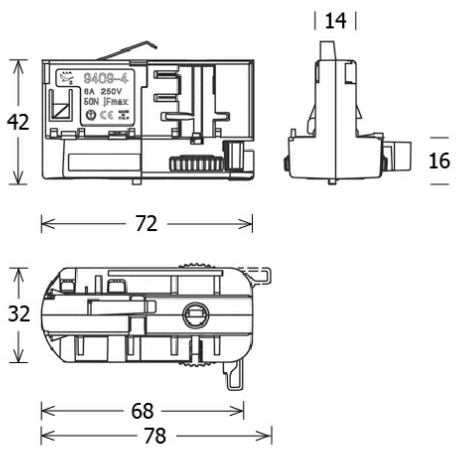

© LTS Licht & Leuchten GmbH - lts-light.com - I dati tecnici sono soggetti a modifiche. · Versione: 03.05.2024