ST-ZCOV/S-9000/GP

Descrizione

- listello di copertura per binario
- materiale: PVC
- innesto nel binario senza attrezzi

Dimensioni / pesi

Lunghezza	1000 mm
Larghezza	26 mm
Altezza	10 mm
Peso netto	0.10 kg
Peso lordo	0.12 kg

Colori	Articolo n.	EAN
grigio	660674	4043544693310
nero	660676	4043544693334
bianco	660677	4043544693341

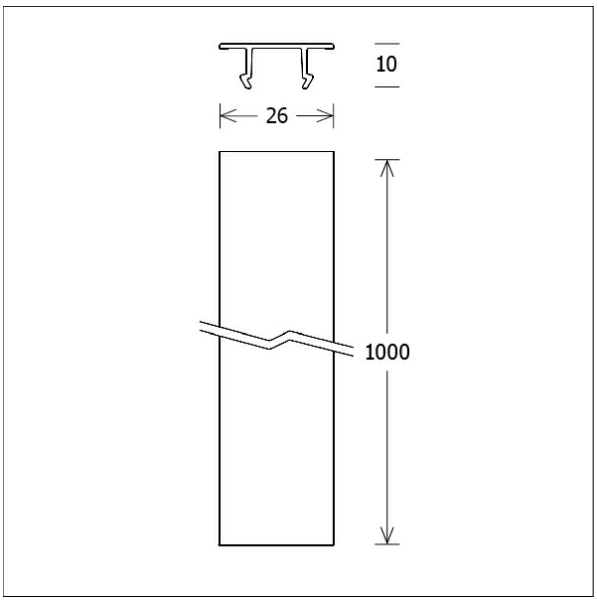

© LTS Licht & Leuchten GmbH - lts-light.com - I dati tecnici sono soggetti a modifiche. · Versione: 03.05.2024