Faretti da incasso · Vale-Tu Square Small

VTSS 13.0527.60/DALI

Colori	Articolo n.	EAN
bianco	663740	4043544728746

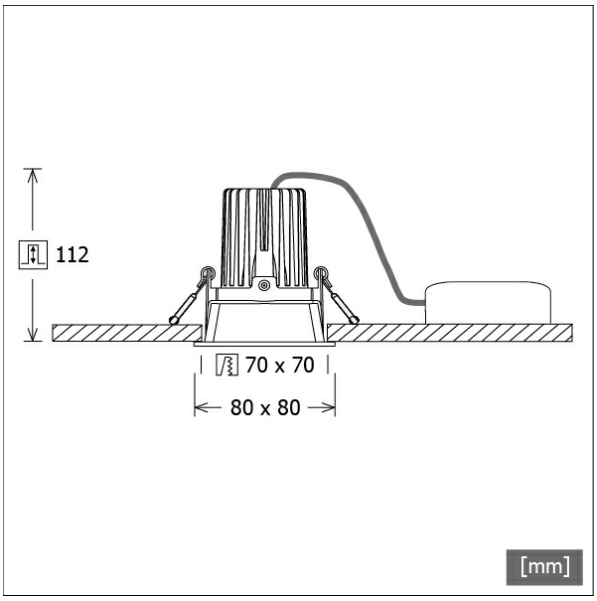

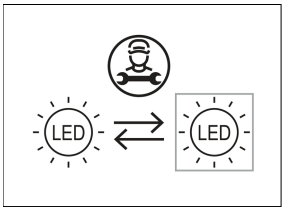

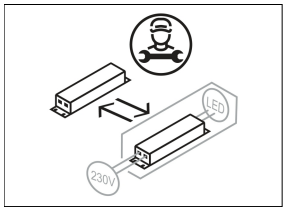

Descrizione

- faretto da incasso con imbuto da incasso quadrato
- lente riflettente direzionabile a 20°
- elevata facilità di manutenzione
- assenza di radiazioni termiche e UV
- gestione termica innovativa con raffreddamento passivo
- imbuto da incasso e termodispersore in pressofusione di alluminio
- lente riflettente high-tech in PMMA per una resa luminosa ottimale e il controllo ottimale dell'abbagliamento
- montaggio a soffitto senza attrezzi con molle di serraggio rapido (regolazione automatica dello spessore del soffitto)
- collegamento all'alimentatore tramite cavo lampada con connettore Mini-Clamp
- alimentatore (convertitore LED DALI, dimmerabile) incluso (posizionamento esterno)

Opzioni standard

3000 K | 4000 K

Opzioni speciali

CASAMBI | BETON EINBAU

Dati illuminotecnici / Norme

Lampade	LED Spot / CRI 80 / 2700 K
EPREL fonti luminose	871010
Durata	L90 B50 50.000 h L80 B50 100.000 h L80 B20 50.000 h
Prestazioni sistema	12.0 W
Flusso luminoso apparecchio	910 lm
Efficienza sistema	75.83 lm/W
Efficienza del modulo	120.72 lm/W
UGR classe	≤28
Angolo del fascio luminoso	60°
Tensione di alimentazione	220 - 240 V / 50 - 60 Hz
Classe di protezione	III
Tipo di protezione	IP40

Dimensioni / pesi

Lunghezza	80 mm
Larghezza	80 mm
Altezza	98 mm
Dimensione foro (LxL))	70 x 70 mm
Spessore soffitto	10.0 - 15.0 mm
Profondità di incasso	112 mm
Diametro testa lampada	50 mm
Peso netto	0.53 kg
Peso lordo	0.59 kg

© LTS Licht & Leuchten GmbH - lts-light.com - I dati tecnici sono soggetti a modifiche. · Versione: 03.05.2024

VTSS 13.0527.60/DALI

Vale-Tu Square Small (1xLED 12W 827/2700K 910lm)

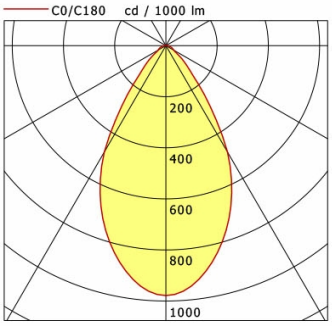

	C0	C90	C180	C270
0°	979	979	979	979
15°	817	817	817	817
30°	481	481	481	481
45°	125	125	125	125
60°	35	35	35	35
75°	19	19	19	19
90°	0	0	0	0

cd / 1000 lm

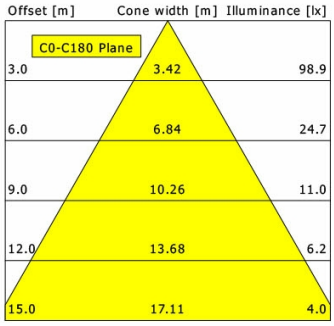

η	LED
Efficiency	76 lm/W
Direct/Indirect	↓ 100% / ↑ 0%
System Power	12 W
UGR	X=4H, Y=8H
Reflection factors	70/50/20
UGR C0/C180	26.9
UGR C90/C270	26.9
CIE Flux Codes	82 94 99 100 100
Ra/CRI	>80

LTS

Accessori

ZB-OR DONGLE
Organic Response Kit dongle IR

ZB-OR GATEWAY
Organic Response serie a cascata gateway IoT

ZB-OR-R SENSOR
sensore Organic Response per montaggio a incasso