# Montageanweisung / *Installation Instruction*

StraitLine

Lichtlinie / Lightline

**970550**
22/03/19

IP20

- **Hinweisblatt 970486 beachten / *consider the notes 970486***

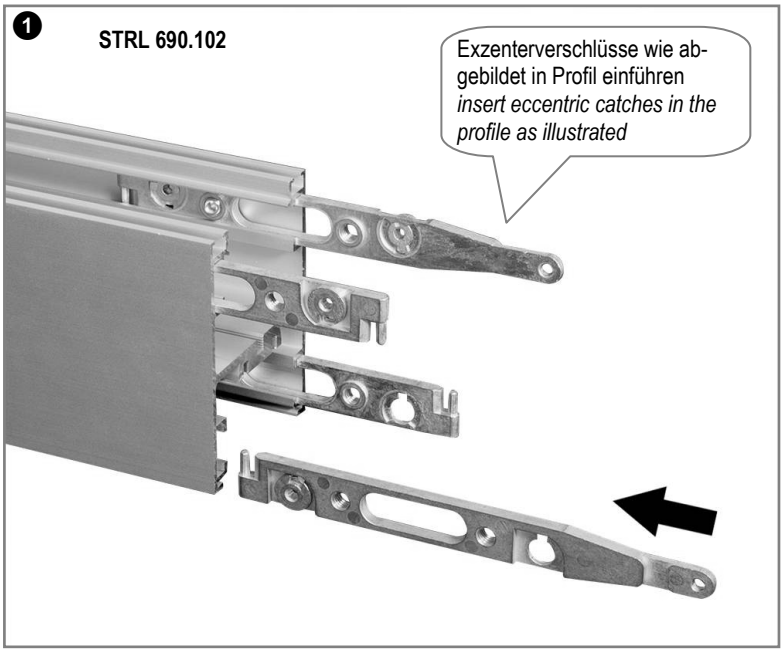


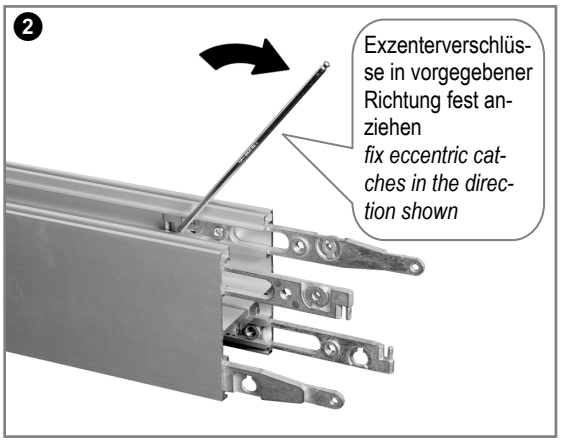


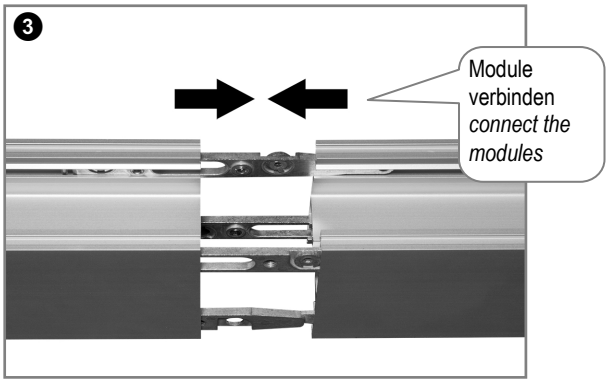


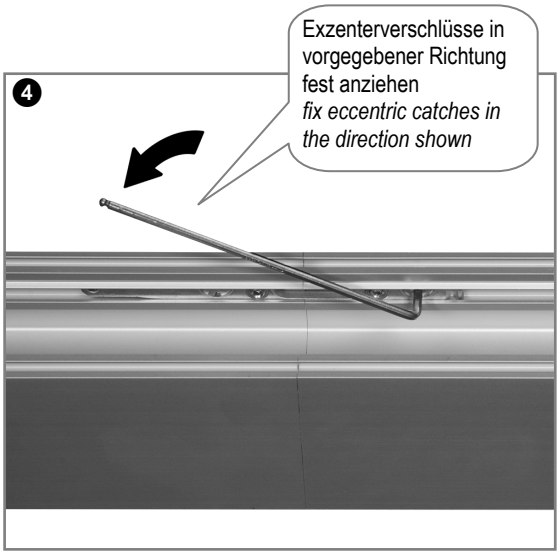


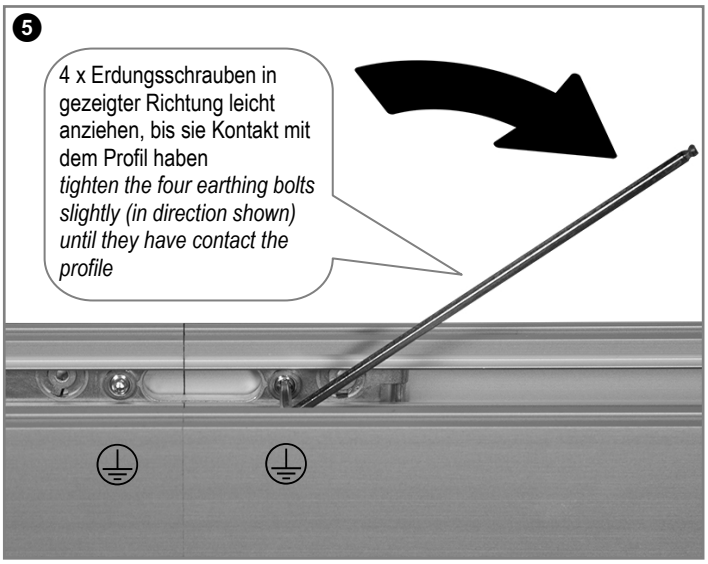


nächste Seite
*next page*

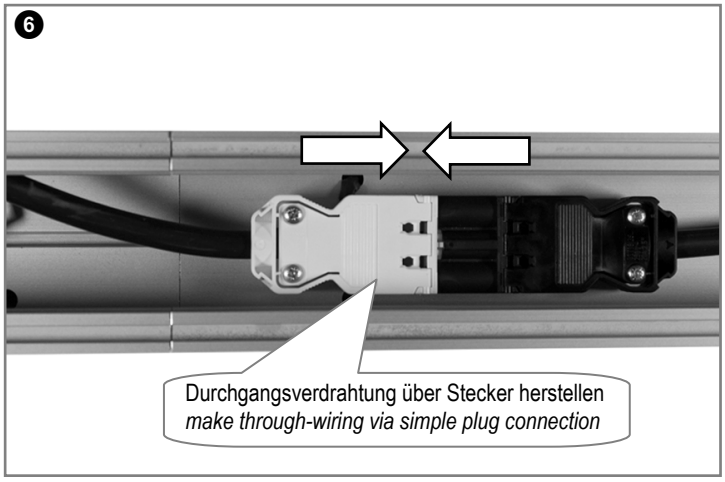
6
Durchgangsverdrahtung über Stecker herstellen
*make through-wiring via simple plug connection*

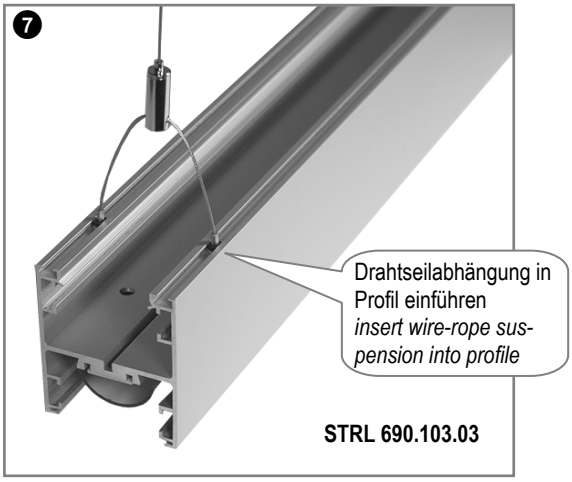
7
Drahtseilabhängung in Profil einführen
*insert wire-rope suspension into profile*
STRL 690.103.03

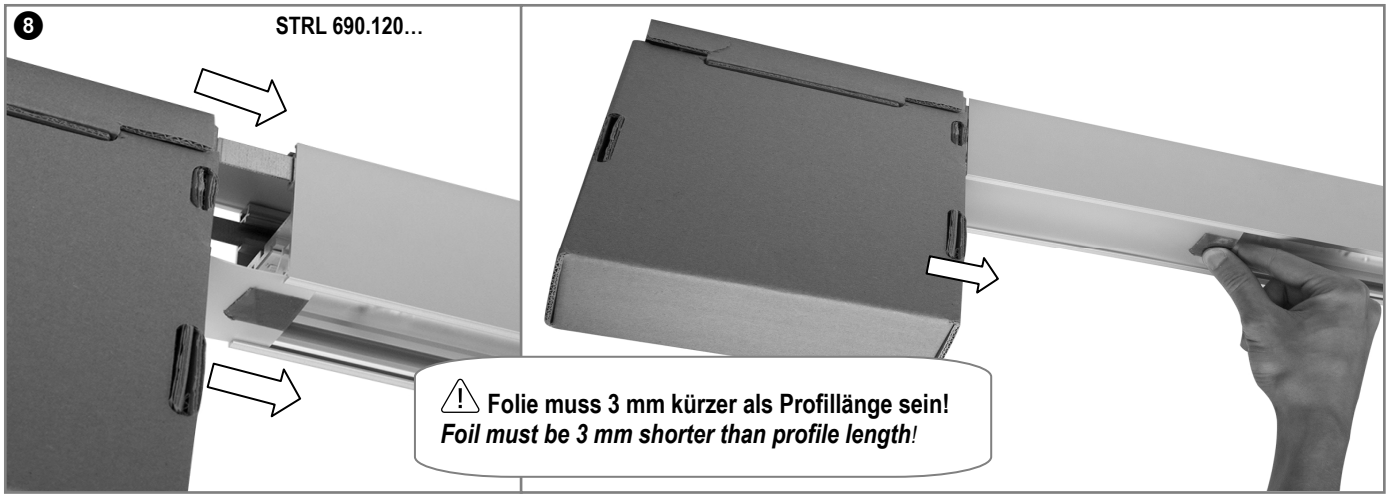
8
STRL 690.120…
⚠ **Folie muss 3 mm kürzer als Profillänge sein!**
***Foil must be 3 mm shorter than profile length!***

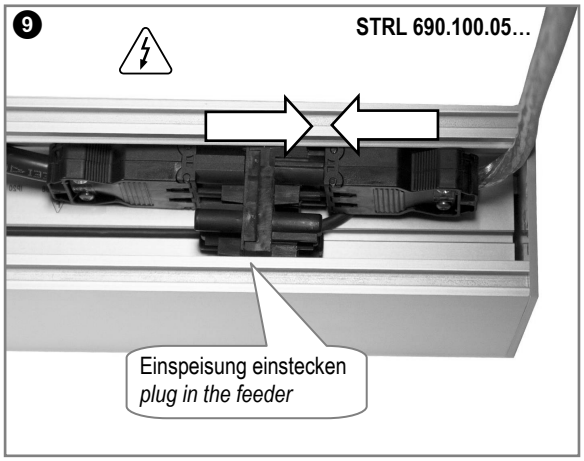
9
STRL 690.100.05…
Einspeisung einstecken
*plug in the feeder*

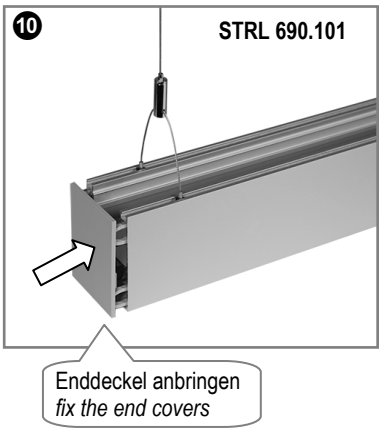
10
STRL 690.101
Enddeckel anbringen
*fix the end covers*

11
STRL-J…
Click!

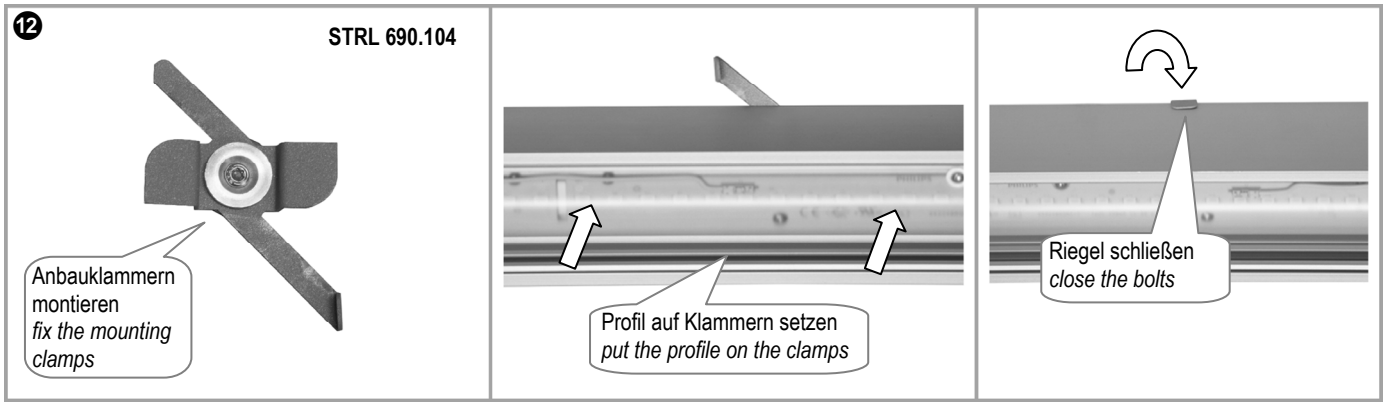
12
STRL 690.104
Anbauklammern montieren
*fix the mounting clamps*
Profil auf Klammern setzen
*put the profile on the clamps*
Riegel schließen
*close the bolts*