LUZ-PA14 103.840.60/DALI

Farbe	Artikelnummer	EAN
silber	658543	4043544777430
schwarz	658544	4043544777447
weiß	658545	4043544777454

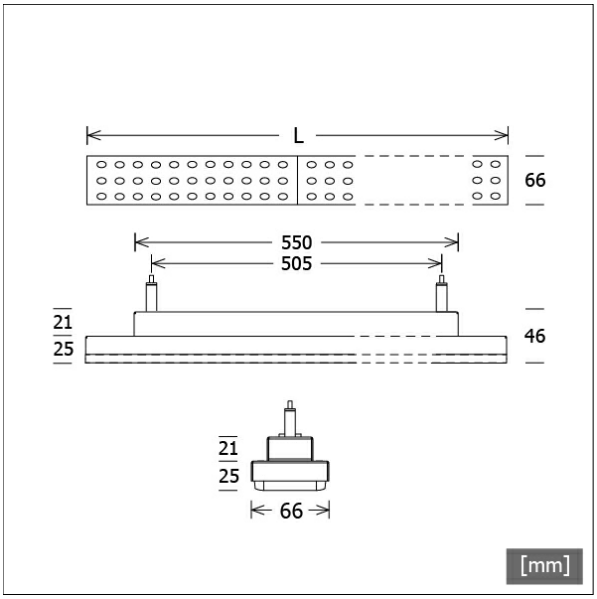

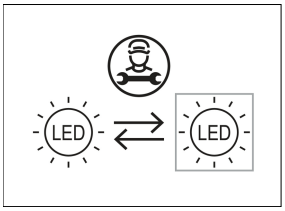

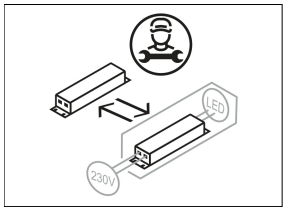

Beschreibung

- Pendelleuchte in rechteckigem Design für Deckenmontage und vielfältige Beleuchtungsaufgaben
- symmetrisch und breitstrahlende Lichtverteilung (Abstrahlwinkel 60°)
- hohe Wartungsfreundlichkeit
- keine UV- und Wärmestrahlung
- Gehäuse aus Stahlblech
- vorgesetzte Linsenoptik aus PMMA matt
- höhenverstellbare Drahtseilabhängung 2-fach (Länge: 1500 mm)
- Anschlussleitung transparent (5-adrig, konfektioniert), Deckendose mit Einspeisung in Leuchtenfarbe aus ABS
- Betriebsgerät (LED-Konverter) integriert (mit DALI Dimmung)

Standardoptionen

3000 K

Lichttechnik / Normen

Leuchtmittel	LED Modul / CRI 80 / 4000 K
Lebensdauer	L90 B50 50.000 h L80 B50 100.000 h L80 B20 50.000 h
Systemleistung	21.5 W
Leuchten-Lichtstrom	3410 lm
Systemeffizienz	158.60 lm/W
Moduleffizienz	193.50 lm/W
UGR Klasse	≤22
Abstrahlwinkel	60°
Versorgungsspannung	220 - 240 V / 50 - 60 Hz
Schutzklasse	I
Schutzart	IP20

Abmessungen / Gewichte

Länge	1160 mm
Breite	66 mm
Höhe	46 mm
Nettogewicht	2.58 kg
Bruttogewicht	2.71 kg

© LTS Licht & Leuchten GmbH · lts-light.com · Technische Änderungen vorbehalten. · Version: 20.04.2024

LUZ-PA14 103.840.60/DALI

LUZ-PA14 103.840.60/DALI

LUZ | Pendant (1xLED 22W 840/4000K 3410lm)

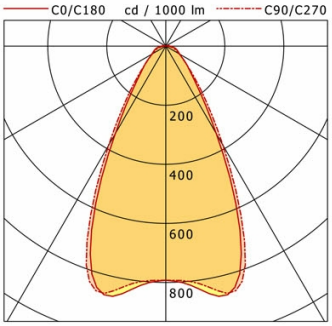

	C0	C90	C180	C270
0°	793	793	793	793
15°	861	864	861	864
30°	342	387	342	387
45°	112	120	112	120
60°	55	53	55	53
75°	36	27	36	27
90°	14	2	14	2

cd / 1000 lm

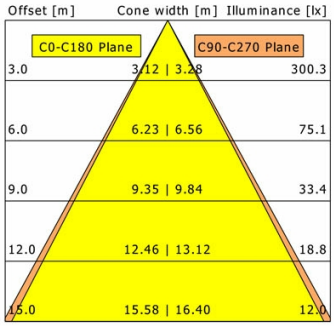

η	LED
Efficiency	155 lm/W
Direct/Indirect	↓ 98% / ↑ 2%
System Power	22 W
UGR	X=4H, Y=8H
Reflection factors	70/50/20
UGR C0/C180	20.6
UGR C90/C270	20.1
CIE Flux Codes	76 90 96 98 100
Ra/CRI	>80

LTS

Zubehör

ZB-OR DONGLE
Organic Response IR-Dongle-Set

ZB-OR GATEWAY
Organic Response IoT-Gateway Kaskadenserie

ZB-OR-A SENSOR
Organic Response Sensor für Anbaumontage

ZB-OR-P SENSOR/3000
Organic Response Sensor für Pendelmontage

© LTS Licht & Leuchten GmbH · lts-light.com · Technische Änderungen vorbehalten. · Version: 20.04.2024