PLL-ECO 593.0600.830.1

Farbe	Artikelnummer	EAN
	657735	4043544666406

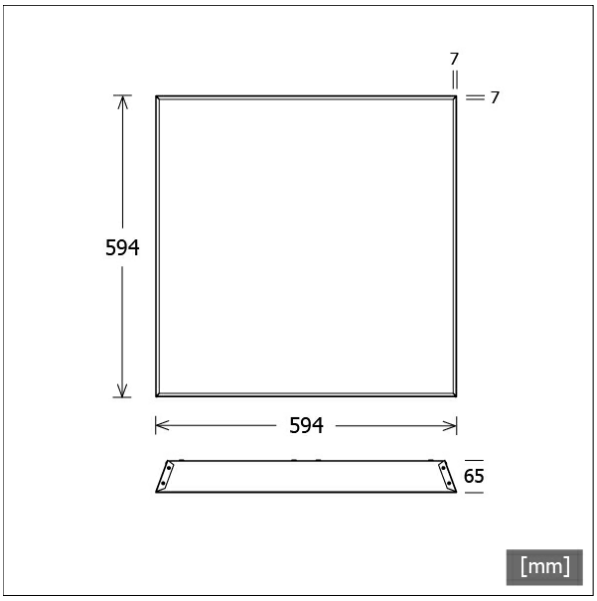

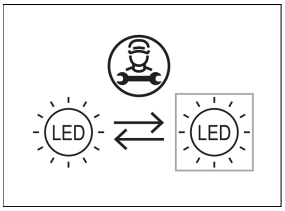

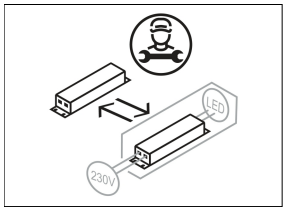

Beschreibung

- Einlegelichtfeld für abgehängte Deckensysteme mit sichtbarem T-Profil Modul (600 x 600)
- homogenes Lichtbild
- geringe Blendwerte
- keine UV- und Wärmestrahlung
- hohe Wartungsfreundlichkeit
- Leuchtengehäuse aus Aluminium
- externe Platzierung des Betriebsgeräts auf dem Leuchtenkörper möglich
- Acrylglas opal
- werkzeugloses Einlegen in Decke
- Anschluss an Betriebsgerät über Leuchtenkabel mit integriertem Stecker
- Betriebsgerät (LED-Konverter) inklusive

Standardoptionen

4000 K

DALI

Sonderoptionen

CRI 90 SDCM3

TWL

Lichttechnik / Normen

Leuchtmittel	LED Modul / CRI 80 / 3000 K
EPREL Lichtquellen	832761
Lebensdauer	L90 B50 50.000 h L80 B50 100.000 h L80 B20 50.000 h
Systemleistung	32.0 W
Leuchten-Lichtstrom	3990 lm
Systemeffizienz	124.68 lm/W
Moduleffizienz	189.48 lm/W
UGR Klasse	≤22
Versorgungsspannung	220 - 240 V / 50 - 60 Hz
Schutzklasse	I
Schutzart	IP20

Abmessungen / Gewichte

Länge	594 mm
Breite	594 mm
Höhe	65 mm
Einbautiefe	100 mm
Nettogewicht	4.02 kg
Bruttogewicht	4.23 kg

© LTS Licht & Leuchten GmbH · lts-light.com · Technische Änderungen vorbehalten. · Version: 28.04.2024

PLL-ECO 593.0600.830.1

PLL-ECO 593.0600.830.1

PL 59 Eco (1xLED 32W 830/3000K 3990lm)

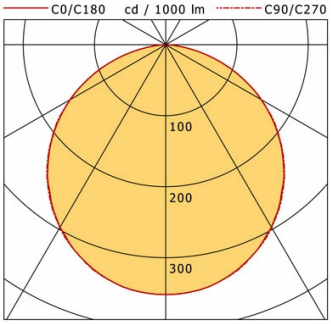

	C0	C90	C180	C270
0°	352	352	352	352
15°	338	338	338	338
30°	297	297	297	297
45°	233	235	233	235
60°	155	156	155	156
75°	65	66	65	66
90°	0	0	0	0

cd / 1000 lm

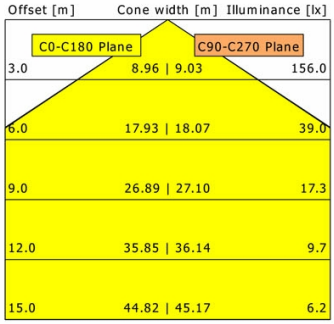

η	LED
Efficiency	125 lm/W
Direct/Indirect	↓ 100% / ↑ 0%
System Power	32 W
UGR	X=4H, Y=8H
Reflection factors	70/50/20
UGR C0/C180	20.9
UGR C90/C270	21.0
CIE Flux Codes	47 79 96 100 100
Ra/CRI	>80

LTS