Einbaustrahler · Scene 4

SCELP 401.20.45/B

Farbe	Artikelnummer	EAN
schwarz	640089	4043544439338
silber	640090	4043544439345
weiß	640091	4043544439352

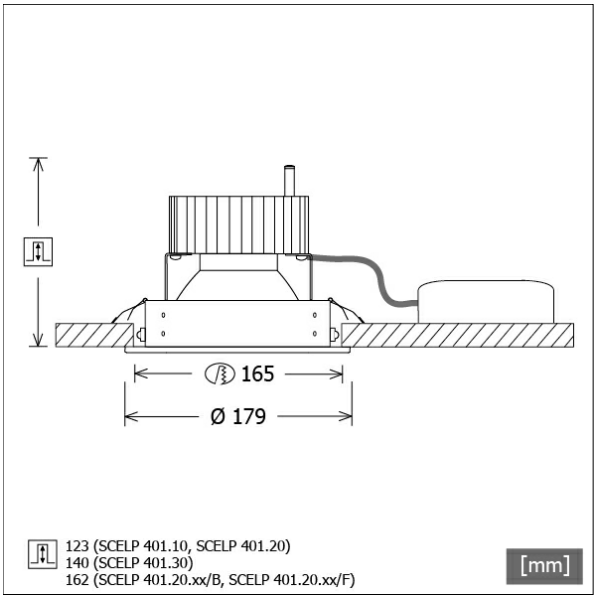

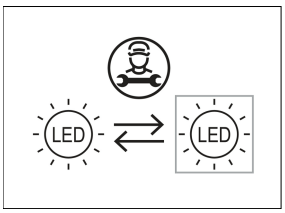

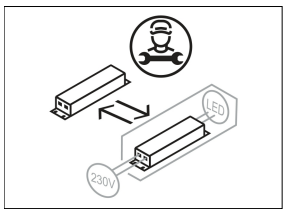

Beschreibung

- Einbaustrahler für Spezialbeleuchtung von Backwaren
- Lichtkopf 27° kardanisch schwenkbar
- hohe Wartungsfreundlichkeit
- keine UV- und Wärmestrahlung
- Wärmemanagement mit Passivkühlung (Kühlkörper aus Aluminium)
- Kardanringe aus Zinkdruckguss
- Spiegelreflektor aus Aluminium mit präziser symmetrischer Abstrahlcharakteristik für optimale Lichtausbeute und Entblendung
- Einbauring aus Stahlblech
- Schutzglas klar
- werkzeugloser Deckeneinbau mit Schnellspannfedern (automatische Anpassung der Deckenstärke)
- Leuchte und Betriebsgerät über Kabel (Länge: 500 mm) fest verbunden, Betriebsgerät fertig für Netzanschluss
- Betriebsgerät (LED-Konverter) inklusive (Platzierung extern)

Standardoptionen

2700 K · 3000 K · 4000 K · MEAT · DALI · SP · MF

Sonderoptionen

MEAT · PRODUCE · BETON EINBAU · BLATTFEDER

Lichttechnik / Normen

Leuchtmittel	LED Spot Bakery / CRI 82
EPREL Lichtquellen	832579
Lebensdauer	L90 B50 50.000 h L80 B50 100.000 h L80 B20 50.000 h
Systemleistung	36.1 W
Leuchten-Lichtstrom	3430 lm
Systemeffizienz	95.01 lm/W
Moduleffizienz	109.90 lm/W
UGR Klasse	≤22
Abstrahlbereich	Wide Flood
Abstrahlwinkel	50°
Versorgungsspannung	220 - 240 V / 50 - 60 Hz
Schutzklasse	II
Schutzart	IP20

Abmessungen / Gewichte

Außendurchmesser	179 mm
Höhe	166 mm
Ausschnittsmaß (Ø)	165 mm
Deckenstärke	10.0 - 30.0 mm
Einbautiefe	162 mm
Durchmesser Lichtkopf	140 mm
Nettogewicht	1.20 kg
Bruttogewicht	1.26 kg

© LTS Licht & Leuchten GmbH · lts-light.com · Technische Änderungen vorbehalten. · Version: 20.04.2024

SCELP 401.20.45/B

SCELP 401.20.45/B

Scene 4 (1xLED 36W BAKERY 3430lm 45°)

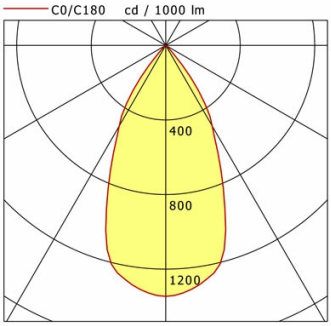

	C0	C90	C180	C270
0°	1346	1346	1346	1346
15°	1178	1178	1178	1178
30°	499	499	499	499
45°	30	30	30	30
60°	2	2	2	2
75°	1	1	1	1
90°	0	0	0	0

cd / 1000 lm

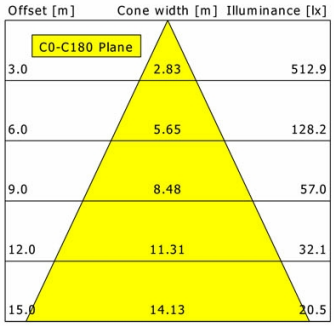

η	LED
Efficiency	95 lm/W
Direct/Indirect	↓ 100% / ↑ 0%
System Power	36 W
UGR	X=4H, Y=8H
Reflection factors	70/50/20
UGR C0/C180	21.2
UGR C90/C270	21.2
CIE Flux Codes	97 100 100 100 100
Ra/CRI	---

LTS

Zubehör

ZBW 20
Wabenraster