LKDI-P 060.R05.090 OAG

Farbe	Artikelnummer	EAN
silber	659994	4043544791894
schwarz	659995	4043544791900
weiß	659996	4043544791917

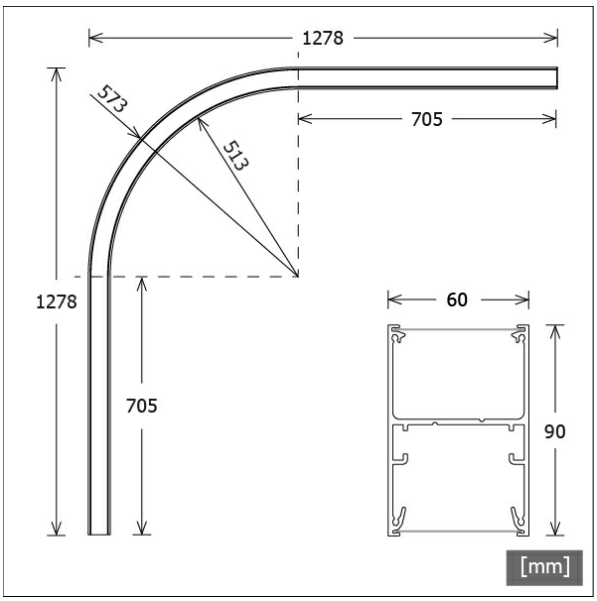

Beschreibung

- Lichtkanal 060 Curved Pendelprofil für architektonisch organische Lichtgestaltung
- kombinierbar mit linearem Lichtkanal 060 Direkt-Indirekt
- hochwertiges extrudiertes und pulverbeschichtetes Aluminiumprofil (Radius: 513 mm, Winkel: 90°)
- Lichtlenkung durch hocheffiziente Standardfolie "opal diffus" (Vorteile: keine Stoßkanten, durchgängiges homogenes Lichtbild über die ganze Folienlänge)
- Lichteinsätze und (erforderliches) Zubehör separat bestellen

Hinweise

Die thermische Längenausdehnung des Aluminiumprofils beträgt bei dT = 10 Kelvin 0.3 mm pro Meter.

Lichttechnik / Normen

Schutzart	IP20

Abmessungen / Gewichte

Länge	1278 mm
Breite	1278 mm
Höhe	90 mm
Nettogewicht	3.92 kg
Bruttogewicht	19.12 kg

© LTS Licht & Leuchten GmbH · lts-light.com · Technische Änderungen vorbehalten. · Version: 08.05.2024

LKDI-P 060.R05.090 OAG

Zubehör

LKDI-P 060.001 OAG/...
Lichtkanal 060 Pendel- & Wandprofil ohne Diffusor (nach Maß), geeignet für Folien und Diffusor opal vorgesetzt

LKDI-P 060.001 OAG/1000
Lichtkanal 060 Pendel- & Wandprofil ohne Diffusor (Länge: 1000 mm), geeignet für Folien und Diffusor opal vorgesetzt

LKDI-P 060.001 OAG/1500
Lichtkanal 060 Pendel- & Wandprofil ohne Diffusor (Länge: 1500 mm), geeignet für Folien und Diffusor opal vorgesetzt

LKDI-P 060.001 OAG/2000
Lichtkanal 060 Pendel- & Wandprofil ohne Diffusor (Länge: 2000 mm), geeignet für Folien und Diffusor opal vorgesetzt

LKDI-P 060.001 OAG/3000
Lichtkanal 060 Pendel- & Wandprofil ohne Diffusor (Länge: 3000 mm), geeignet für Folien und Diffusor opal vorgesetzt

LKDI-Z 060.100
Anschluss-Set mit Erdung

LKDI-Z 060.103.03/DIM
Drahtseil-Set mit Einspeisung DALI
(5-adrig, Länge: 3000 mm)

STRL-LK-Z 070-060.102.00
Verbinder-Set linear

STRL-LK060-Z 690.OPDF.03
Lichtlenkungsfolie "opal diffus"
(Länge: 3 m)

STRL-LK060-Z 690.OPDF.05
Lichtlenkungsfolie "opal diffus"
(Länge: 5 m)

STRL-LK060-Z 690.OPDF.10
Lichtlenkungsfolie "opal diffus"
(Länge: 10 m)

STRL-LK060-Z 690.OPDF.15
Lichtlenkungsfolie "opal diffus"
(Länge: 15 m)

© LTS Licht & Leuchten GmbH · lts-light.com · Technische Änderungen vorbehalten. · Version: 08.05.2024

LKDI-P 060.R05.090 OAG

Zubehör

STRL-LK060-Z 690.OPDF.20
Lichtlenkungsfolie "opal diffus"
(Länge: 20 m)

STRL-LK060-Z 690.OPDF.25
Lichtlenkungsfolie "opal diffus"
(Länge: 25 m)

STRL-LK060-Z 690.OPDF.30
Lichtlenkungsfolie "opal diffus"
(Länge: 30 m)

STRL-LKDI-Z 060.001
Enddeckel
(2 Stück)

STRL-LKDI-Z 060.104.03
Drahtseil-Set ohne Einspeisung
(Länge: 3000 mm)

© LTS Licht & Leuchten GmbH · lts-light.com · Technische Änderungen vorbehalten. · Version: 08.05.2024

LKDI-P 060.R05.090 OAG

Lichteinsätze

Bezeichnung	Beschreibung
LK-LED 060.1030.R05.090/DALI	3000 K, 1558 mm, 27.9 W , 3470 lm
LK-LED 060.1040.R05.090/DALI	4000 K, 1558 mm, 27.9 W , 3620 lm

Bezeichnung	Beschreibung
LK-LED 060.1130.R05.090/DALI	3000 K, 1558 mm, 45.3 W , 5250 lm
LK-LED 060.1140.R05.090/DALI	4000 K, 1558 mm, 45.3 W , 5480 lm

© LTS Licht & Leuchten GmbH · lts-light.com · Technische Änderungen vorbehalten. · Version: 08.05.2024