Einbaustrahler · Jett Evo Einbau

# JETT-R 103.930.SP/DALI

| Farbe | Artikelnummer | EAN |
|---|---|---|
| silber | 668793 | 4043544804648 |
| schwarz | 668794 | 4043544804655 |
| weiß | 668795 | 4043544804662 |

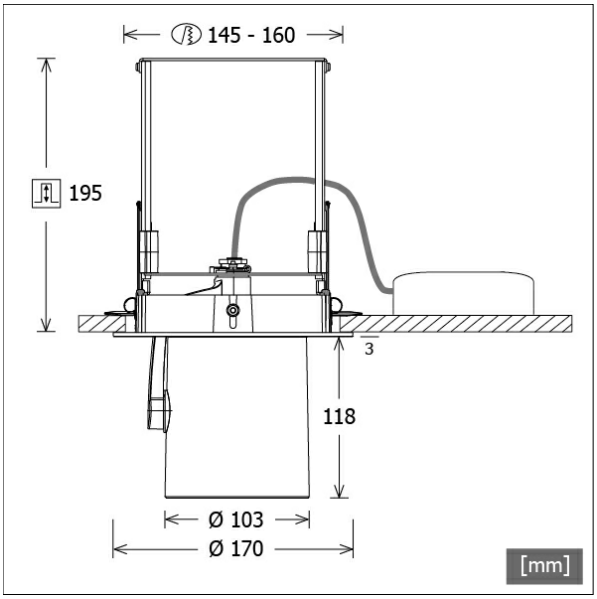


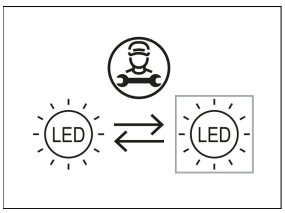


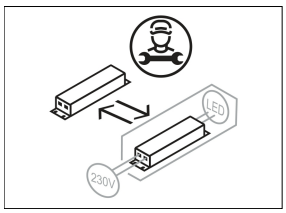


## Beschreibung

- flexibler Einbaustrahler mit zylinderförmigem Lichtkopf
- Lichtkopf komplett herausziehbar, 355° drehbar und 90° schwenkbar
- hohe Wartungsfreundlichkeit
- keine UV- und Wärmestrahlung
- Lichtkopf aus Aluminiumdruckguss
- innovatives Wärmemanagement mit formintegrierter Passivkühlung
- Spiegelreflektor aus Aluminium mit präziser symmetrischer Abstrahlcharakteristik für optimale Lichtausbeute und Entblendung
- Einbaurahmen aus Aluminiumdruckguss und Stahlblech
- Kaschierplatte für Deckenöffnung
- Schutzglas klar
- werkzeugloser Deckeneinbau mit Schnellspannautomatik (automatische Anpassung der Deckenstärke)
- Leuchte und Betriebsgerät über Kabel (Länge: 500 mm) fest verbunden, Betriebsgerät fertig für Netzanschluss
- Betriebsgerät (LED-Konverter DALI, dimmbar) inklusive (Platzierung extern)

## Standardoptionen

4000 K · MF · FL · WF

## Sonderoptionen

3500 K · CRI 80 SDCM3 · PRODUCE · FASHION · TWL · CASAMBI

## Lichttechnik / Normen

| | |
|---|---|
| **Leuchtmittel** | LED Spot / CRI 90 / 3000 K |
| **Lebensdauer** | L90 B50 50.000 h<br>L80 B50 100.000 h<br>L80 B20 50.000 h |
| **Systemleistung** | 24.1 W |
| **Leuchten-Lichtstrom** | 3130 lm |
| **Systemeffizienz** | 129.87 lm/W |
| **Moduleffizienz** | 137.00 lm/W |
| **UGR Klasse** | ≤19 |
| **Abstrahlbereich** | Spot |
| **Abstrahlwinkel** | 16° |
| **Versorgungsspannung** | 220 - 240 V / 50 - 60 Hz |
| **Schutzklasse** | II |
| **Schutzart** | IP20 |

## Abmessungen / Gewichte

| | |
|---|---|
| **Außendurchmesser** | 170 mm |
| **Höhe** | 198 mm |
| **Ausschnittsmaß (Ø)** | 145 mm |
| **Deckenstärke** | 5.0 - 50.0 mm |
| **Einbautiefe** | 195 mm |
| **Durchmesser Lichtkopf** | 103 mm |
| **Nettogewicht** | 1.89 kg |
| **Bruttogewicht** | 1.99 kg |

© LTS Licht & Leuchten GmbH · lts-light.com · Technische Änderungen vorbehalten. · Version: 16.05.2024

# JETT-R 103.930.SP/DALI

**JETT-R 103.930.SP/DALI**

Jett Evo | Recessed (1xLED 24W 930/3000K 3130lm 16°)

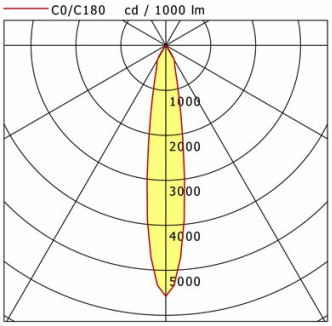


| | C0 | C90 | C180 | C270 |
|---|---|---|---|---|
| 0° | 5579 | 5579 | 5579 | 5579 |
| 15° | 1104 | 1104 | 1104 | 1104 |
| 30° | 378 | 378 | 378 | 378 |
| 45° | 11 | 11 | 11 | 11 |
| 60° | 7 | 7 | 7 | 7 |
| 75° | 1 | 1 | 1 | 1 |
| 90° | 0 | 0 | 0 | 0 |

cd / 1000 lm

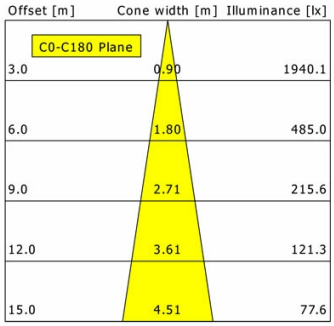


| | |
|---|---|
| η | LED |
| Efficiency | 131 lm/W |
| Direct/Indirect | ↓ 100% / ↑ 0% |
| System Power | 24 W |
| **UGR** | X=4H, Y=8H |
| Reflection factors | 70/50/20 |
| UGR C0/C180 | 17.8 |
| UGR C90/C270 | 17.8 |
| CIE Flux Codes | 98 100 100 100 100 |
| Ra/CRI | >90 |

LTS

## Zubehör

**FOCUS 100.1**
fokussierbare Bikonvexlinse für Akzentbeleuchtung

**ZB-OR DONGLE**
Organic Response IR-Dongle-Set

**ZB-OR GATEWAY**
Organic Response IoT-Gateway Kaskadenserie

**ZB-OR-R SENSOR**
Organic Response Sensor für Einbaumontage

**ZBK 96**
Blendklappe

**ZBW 83**
Wabenraster

**ZDAR 158.200-265**
Ausgleichsring für Deckenausschnitte von 200 – 265 mm

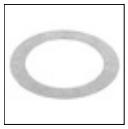

**ZDVR 0157**
Deckenverstärkungsring

© LTS Licht & Leuchten GmbH · lts-light.com · Technische Änderungen vorbehalten. · Version: 16.05.2024