Montageanweisung / *Installation Instruction*

StraitLine

Lichtlinie / Lightline

970550
22/03/19

IP20

- **Hinweisblatt 970486 beachten / *consider the notes 970486***

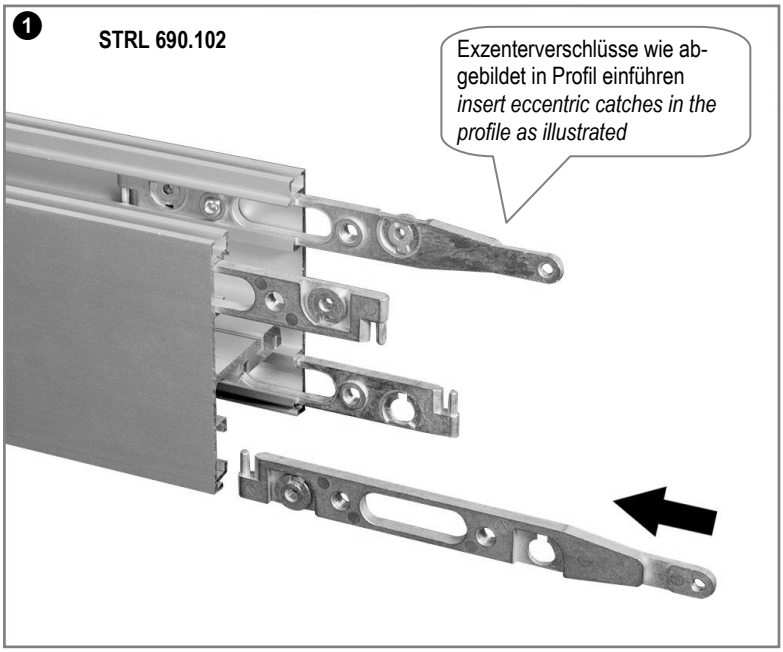

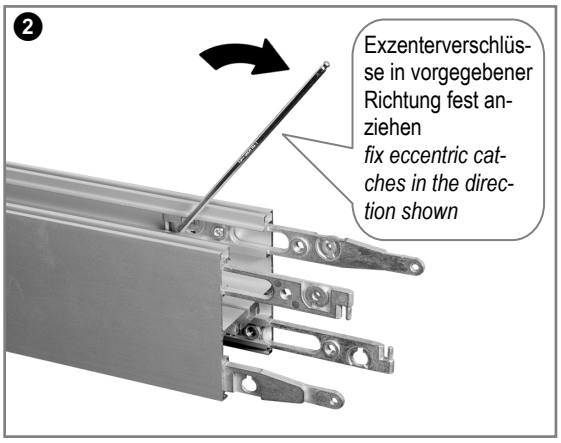

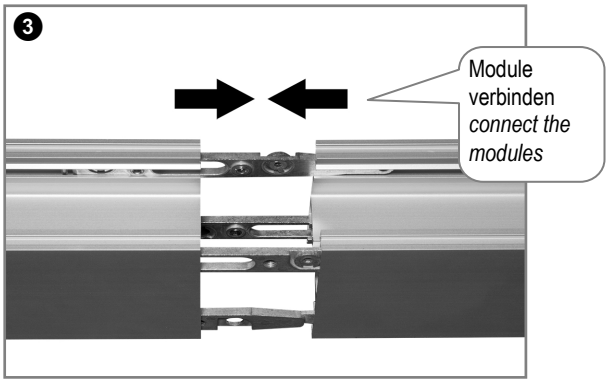

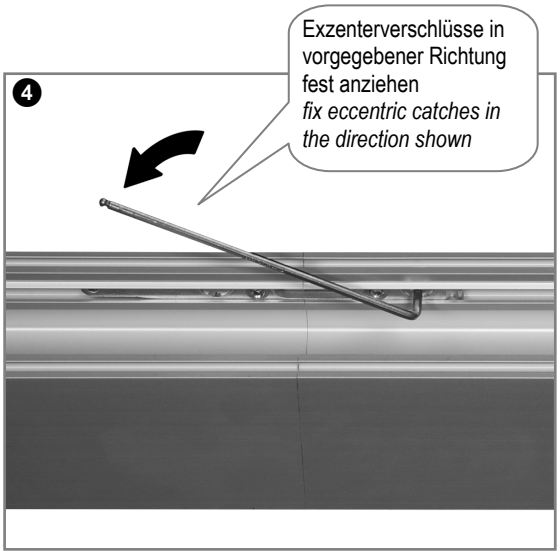

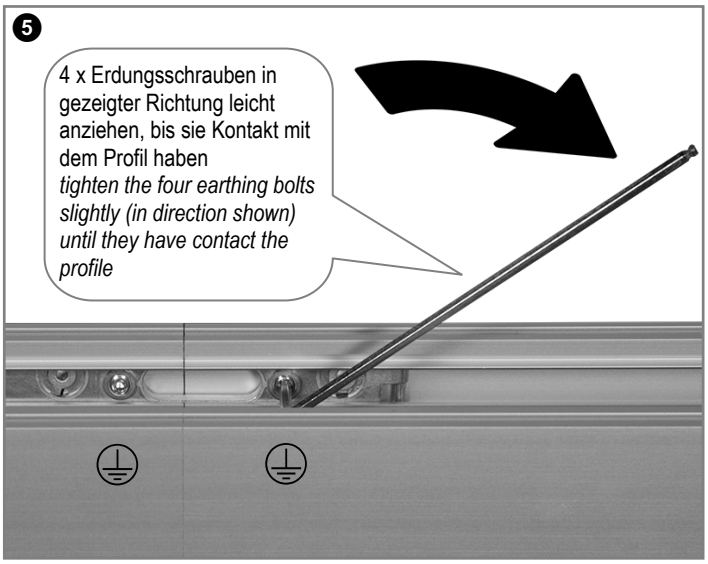

nächste Seite
next page

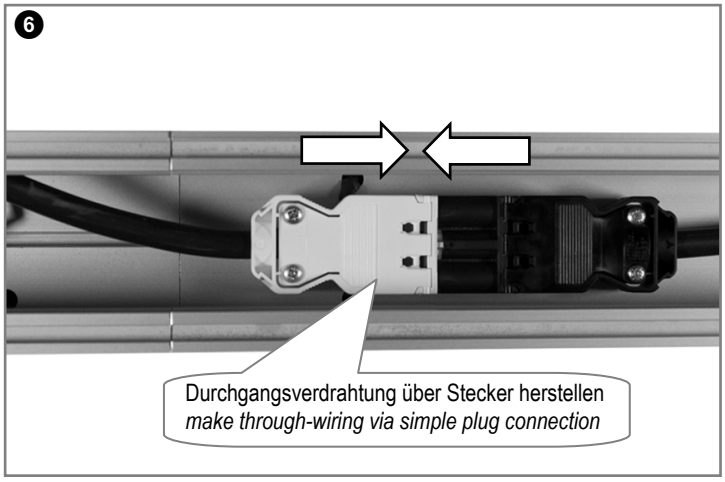
6
Durchgangsverdrahtung über Stecker herstellen
make through-wiring via simple plug connection

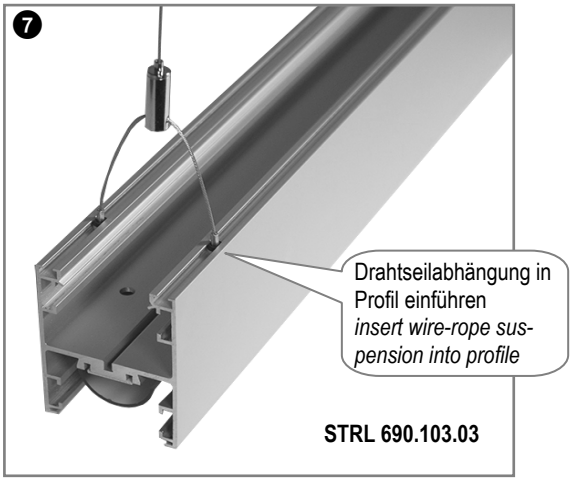
7
Drahtseilabhängung in Profil einführen
insert wire-rope suspension into profile
STRL 690.103.03

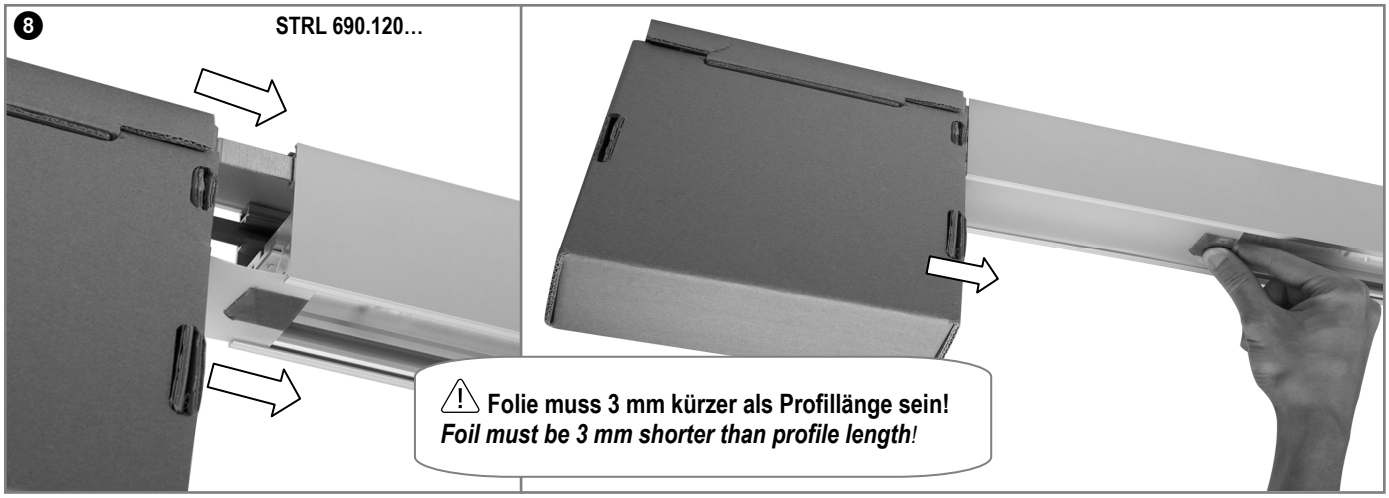
8
STRL 690.120…
⚠ **Folie muss 3 mm kürzer als Profillänge sein!**
Foil must be 3 mm shorter than profile length!

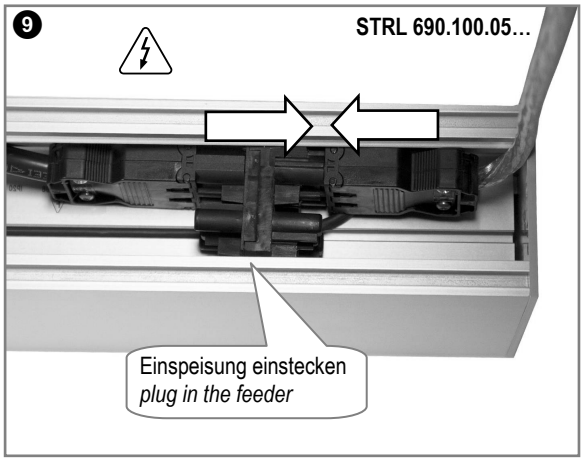
9
STRL 690.100.05…
Einspeisung einstecken
plug in the feeder

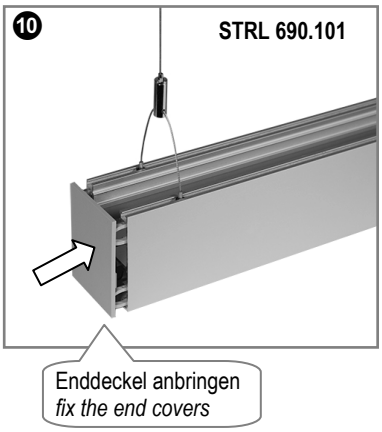
10
STRL 690.101
Enddeckel anbringen
fix the end covers

11
STRL-J…
Click!

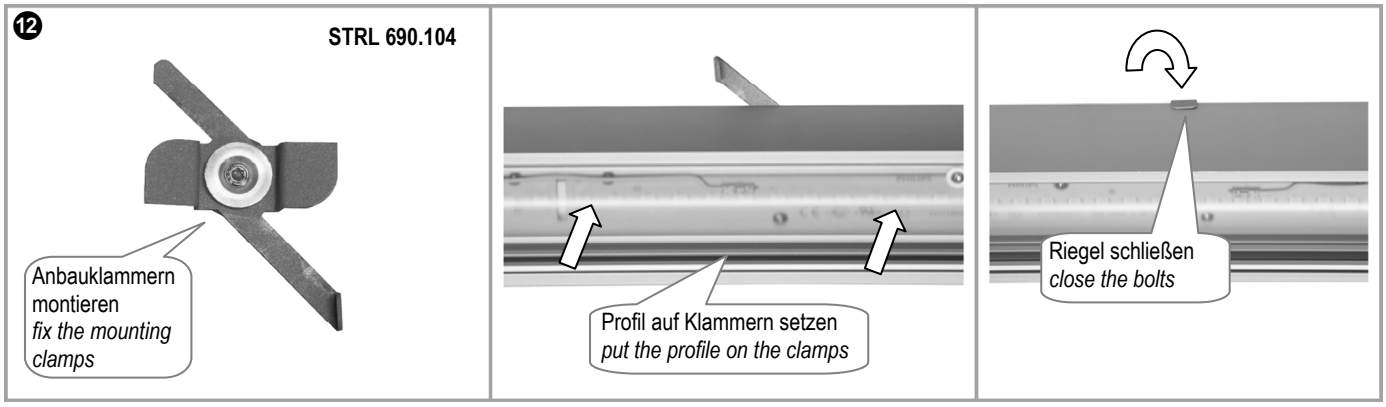
12
STRL 690.104
Anbauklammern montieren
fix the mounting clamps
Profil auf Klammern setzen
put the profile on the clamps
Riegel schließen
close the bolts